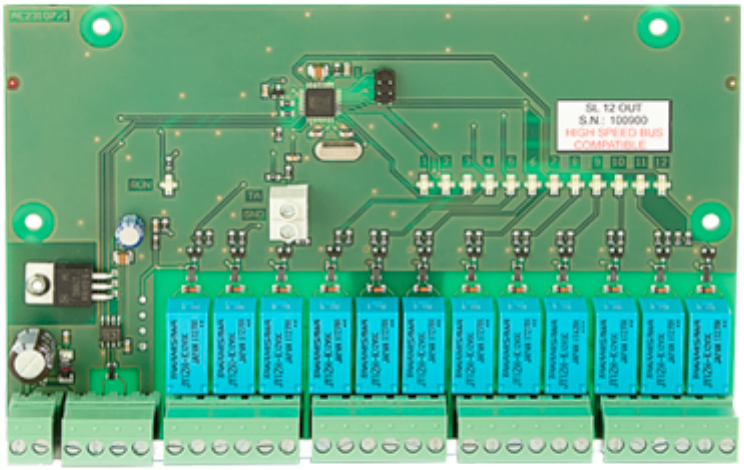

WS4-RB

Paneles de relé para los controladores WS4

Puede añadir fácilmente 12 o 24 salidas de relé a su instalación de servidor web con nuestros paneles de relé WS4.
La electrónica queda bien protegida por una resistente carcasa de aluminio.

Refs: WS4-RB-12 (panel de 12 relés + carcasa)
WS4-RB-24 (2 paneles de 12 relés + carcasa)
WS4-RB-12-E (panel de 12 relés, solo electrónica)

Suscripción a newsletter

Ca

RS-485

Conexión RS-485

El WS4-RB es un módulo de extensión compatible con el bus de comunicación local de cabeceras de línea RS-485 e IP.

Especificaciones

Conexión:	Conexión RS-485 vía bus local
Salidas:	12 - Relés 2 contactos NA 2 A - 48 V
Protección anti-sabotaje:	1 entrada de tamper (autoprotección)
Consumo:	13,8 V CC mín. 20 mA - 250 mA estándar - máx. 300 mA
Señalización visual:	con LEDs para indicar el estado de las salidas
Terminales:	desconectables

REFERENCIAS:

WS4-RB-E:	panel de 12 relés, solo electrónica
WS4-PS5:	Caja metálica universal de montaje sobre la pared con 1 alimentación de 5A para el controlador - servidor web

* Todas las especificaciones de producto están sujetas a cambios sin previo aviso.

Soporte

Manual WS4-RB - DE, EN, ES, FR, IT, NL DESCARGAR

Suscripción a newsletter

Productos relacionados

WS4-4D
· Web Access
· Controlador

MTPX-RS-EH
· Web Access
· RFID

MTPADP-RS-EH
· Web Access
· Teclado + RFID
· EM & HiD 125 kHz

LCS-RS
· Web Access
· Teclado

Seguir en

Suscripción a newsletter

Suscripción a newsletter

Contactar

info@xprgroup.com

© 2021 XPR Group. Todos los derechos reservados.

XPR Group
681, rue de Neudorf
L-2220 Luxembourg
00 352 20 33 32 10

Política de privacidad

Suscripción a newsletter