No. 59-2002-0 1302-01

OPTEX

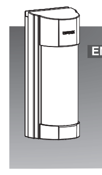

EN MULTI DIMENSIONAL OUTDOOR DETECTOR

VX Infinity™ series

WIRED MODEL

FR DETECTEUR D'EXTERIEUR MULTIDIMENTONNEL
Série VX Infinity™
MODÈLE FILAIRE

DE MULTIDIMENSIONALER AUSSEN-DETEKTOR
VX Infinity™ Serie
FESTANGESCHLOSSENES MODELL

IT RILEVATORE MULTIDIMENSIONALE PER ESTERNI
Serie VX Infinity™
MODELLO CABLATO

ES DETECTOR DE MOVIMIENTO PARA EXTERIORES
Serie VX Infinity™
MODELO CON CABLE

VXI-ST
VXI-AM
VXI-DAM-X5: 10.525 GHz
VXI-DAM-X8: 10.587 GHz
VXI-DAM-X7: 13.7 GHz

EN INSTALLATION INSTRUCTIONS
FR INSTRUCTIONS D'INSTALLATION
DE INSTALLATIONSANWEISUNGEN
IT ISTRUZIONI D'INSTALLAZIONE
ES MANUAL DE INSTALACIÓN

CE

	VXI-ST	VXI-AM	VXI-DAM
EN	Standard model with 2 PIR	VXI-ST with anti-masking	VXI-AM with micro-wave
FR	Modèle standard avec 2 PIR	VXI-ST avec anti-masquage	VXI-AM avec micro-ondes
DE	Standardmodell mit 2 PIR	VXI-ST mit Anti-Maskierung	VXI-AM mit Mikrowellen
IT	Modello standard con due sensori all'infrarosso passivo	VXI-ST con funzione antimascheramento	VXI-AM con sensore a microonde
ES	Modelo estándar con 2 sensores de infrarrojos (PIR)	VXI-ST con antienmascaramiento	VXI-AM con micro-ondas

EN The VX Infinity™ series provide highly reliable detection functions, reducing false reports or report losses. The VX Infinity™ series deliver stable detection performance even in severe outdoor environments.

FR La série VX Infinity™ offre des fonctions de détection très fiables, ce qui réduit les erreurs ou les pertes de rapports. La série VX Infinity™ offre des performances de détection stable, même dans un environnement extérieur difficile.

DE Die VX Infinity™ Serie bietet höchst zuverlässige Wahrnehmungsfunktionen und reduziert Falschmeldungen oder Meldungsverluste. Die VX Infinity™ Serie liefert stabile Wahrnehmungsleistungen, sogar in den schwierigsten Außenumgebungen.

IT I modelli della serie VX Infinity™ sono molto affidabili e riducono sia i falsi sia i mancati rilevamenti. La loro capacità di rilevamento inoltre rimane stabile anche in condizioni ambientali esterne critiche.

ES La serie VX Infinity™ ofrece funciones de detección de alta fiabilidad, reduciendo así falsas alarmas y la pérdida de detecciones potencialmente peligrosas. La serie VX Infinity™ proporciona una detección estable incluso en condiciones medioambientales adversas.

EN FEATURES

FR CARACTERISTIQUES
DE FUNKTIONEN
IT CARATTERISTICHE
ES CARACTERÍSTICAS

EN
- **BASIC FEATURES**
  - 12 m (40 ft.) by 90 degree flexible detection pattern adjustable to 5 ranges
  - SMDA Logic for advanced temperature compensation and environmental noise immunity.
  - Easy Masking for over spill prevention
  - Double Conductive Shielding against bright light disturbance.
  - Conduit/TX-Battery Case for both wired and wireless-ready models.
- **OPTIONAL FEATURES**
  - Active IR Anti-Masking for detecting covering objects
  - Tough Mod Dual Technology based on OPTEX gold-plated microwave module

FR
- **CARACTERISTIQUES DE BASE**
  - 12 m (40 ft) avec modèle de détection flexible et réglable à 90 degrés et il y a 5 options.
  - SDMA logic pour compensation avancée de température et immunité aux bruits de l'environnement.
  - Masquage facile pour empecher la divulgation dans certaines zones.
  - Double blindage conducteur contre les perturbations de lumière.
  - Boîtier Conduit/batterieTX pour les deux modèles filaires et sans fil.
- **CARACTERISTIQUES EN OPTION**
  - IR active anti-masquage pour détecter les objets dissimulés
  - Technologie robuste à double Mode basée sur le module micro-ondes OPTEX plaqué or.

DE
- **GRUNDFUNKTIONEN**
  - 12 m bei 90 Grad flexiblem Wahrnehmungsmuster, anpassbar an die 5 Reichweiten.
  - SMDA-Logik für fortgeschrittene Temperaturkompensation und Umgebungsgeräuschimmunität.
  - Einfache Maskierung zur Vermeidung von Störungen.
  - Doppelte Leitungsabschirmung gegen helle Lichtstörungen.
  - Stromnetz-/TX-Batteriegehäuse geeignet für Batterie- als auch festangeschlossene Modelle.
- **OPTIONALE FUNKTIONEN**
  - Aktive IR Anti-Maskierung zur Wahrnehmung von verborgenen Objekten
  - Tough Mod Dual Technologie basierend auf OPTEX goldbeschichteten Mikrowellen-Modulen

IT
- **CARATTERISTICHE DI BASE**
  - Copertura di rilevazione regolabile sino a 12 metri e 90°, programmabile in 5 livelli
  - SMDA (Super Multi Dimension Analysis), logica avanzata di compensazione della temperatura e d'immunità al rumore ambientale
  - Facilità di mascheramento anticaduta
  - Doppia schermatura conduttiva contro i disturbi dovuti a forte luce
  - Involucro con condotto e batterie TX sia per i modelli a filo sia per quelli senza filo
- **CARATTERISTICHE OPZIONALI**
  - Funzione antimascheramento all'infrarosso attivo per il rilevamento di corpi/persone nascoste
  - Tecnologia Tough Mod Dual basata sul modulo a microonde OPTEX con placcatura in oro

ES
- **Características Básicas**
  - 12 m (40 pies) por patrón adjustable de detección flexible de 90 grados hasta 5 rangos.
  - Función lógica SMDA para la compensación avanzada de la temperatura y para minimizar el ruido medioambiental.
  - Fácil enmascaramiento para prevención de derramamientos
  - Doble Protección Conductiva contra perturbaciones de luz de gran intensidad.
  - Cubierta para el Conducto/Batería-TX tanto para los modelos con cable como para los inalámbricos.
- **Características Opcionales**
  - Infrarrojos Activos Antienmascaramiento para detectar objetos escondidos
  - Tecnología Dual Mod de Altas Prestaciones basada en el módulo de microondas dorado de OPTEX

1 EN INTRODUCTION

FR INTRODUCTION
DE EINLEITUNG
IT INTRODUZIONE
ES INTRODUCCIÓN

1-1 EN BEFORE INSTALLATION

FR AVANT L'INSTALLATION
DE VOR DER INSTALLATION
IT PRIMA DELL'INSTALLAZIONE
ES ANTES DE LA INSTALACIÓN

EN	FR	DE	IT	ES
⚠ Warning	⚠ Avertissement	⚠ Warnung	⚠ Attenzione	⚠ Advertencia
Failure to follow the instructions provided with this indication and improper handling may cause death or serious injury.	Ne pas suivre les instructions fournies avec ces instructions et une mauvaise manipulation peut causer des blessures graves voire mortelles.	Fehler in der Befolgung dieser Anleitung und unangemessene Behandlung des Gerätes können zum Tod oder zu schweren Verletzungen führen.	Questo simbolo segnala una situazione che comporta il rischio di lesioni gravi o fatali in caso d'inosservanza delle istruzioni fornite o di uso improprio del prodotto.	Respete las instrucciones de seguridad indicadas con este símbolo para prevenir serios daños o incluso la muerte.
⚠ Caution	⚠ Attention	⚠ Vorsicht	⚠ Avvertenza	⚠ Precaución
Failure to follow the instructions provided with this indication and improper handling may cause injury and/or property damage.	Ne pas suivre les instructions fournies avec ces instructions et une mauvaise manipulation peut causer des blessures graves et/ou des dommages matériels.	Fehler in der Befolgung dieser Anleitung und unangemessene Behandlung des Gerätes können zu Verletzungen oder Beschädigungen des Gerätes führen.	Questo simbolo segnala una situazione che comporta il rischio di lesioni e/o danni alle cose in caso d'inosservanza delle istruzioni fornite o di uso improprio del prodotto.	Siga las instrucciones indicadas con este símbolo para prevenir posibles heridas o daños materiales.

EN ⚠Warning FR ⚠Avertissement DE ⚠Warnung IT ⚠Attenzione ES ⚠Advertencia

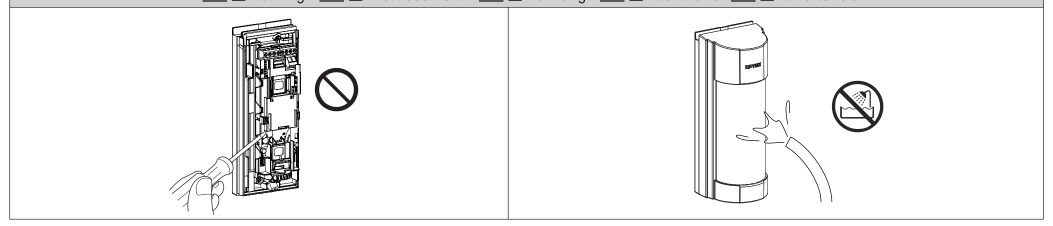

EN ⚠Caution FR ⚠Attention DE ⚠Vorsicht IT ⚠Avvertenza ES ⚠Precaución

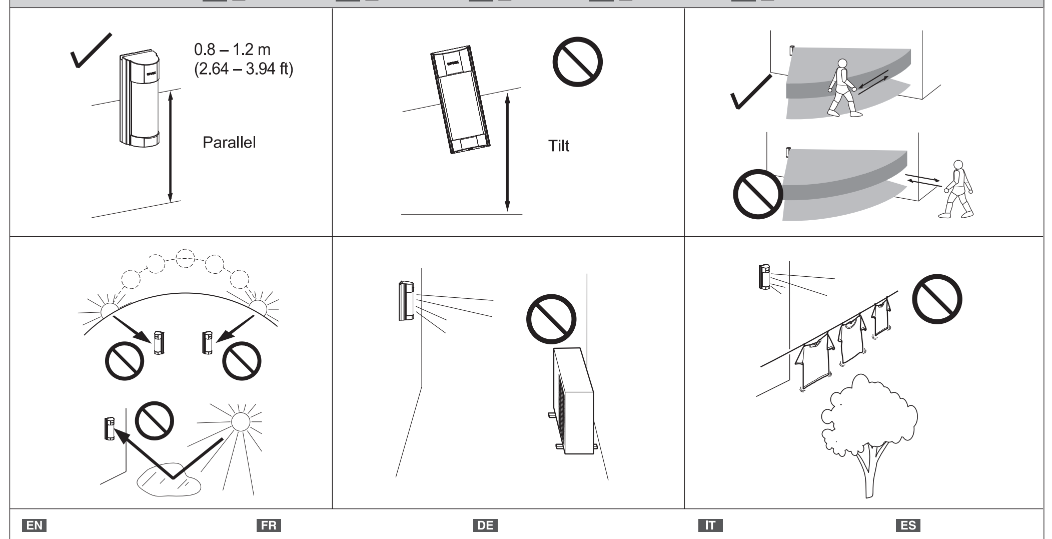

EN The check ✓ mark indicates recommendation. The nix ⃠ sign indicates prohibition.

FR La marque ✓ indique une recommandation. Le signe ⃠ nix indique une interdiction.

DE Die Prüfe ✓ Markierung zeigt eine Empfehlung an. Die Vermeide ⃠ Markierung zeigt ein Verbot an.

IT Il simbolo ✓ indica una raccomandazione. Il simbolo ⃠ indica un divieto.

ES El signo ✓ indica Recomendación El signo ⃠ indica Prohibición

EN -Precautions for installing two or more sensors when using micro-wave model

VXI-ST
VXI-AM
VXI-DAM

FR -Précautions à prendre pour l' installation de deux ou plusieurs capteurs lors de l' utilisation d' un modèle de micro-ondes
DE -Vorsorge für die Anbringung von zwei oder mehreren Sensoren bei Benutzung von Modellen mit Mikrowellen
IT -Precauzioni per l'installazione di due o più sensori in caso di utilizzo del modello a microonde
ES -Precauciones a la hora de instalar dos o más detectores al utilizar el modelo micro-ondas

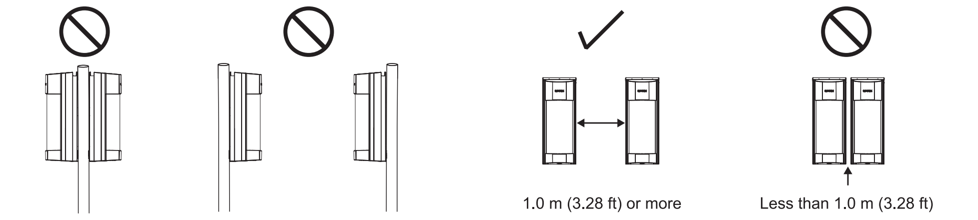

1-2 EN PARTS IDENTIFICATION

FR IDENTIFICATION DES PIECES
DE TEILE-IDENTIFIKATION
IT DESCRIZIONE DELLE PARTI
ES IDENTIFICACIÓN DE LOS PARTES

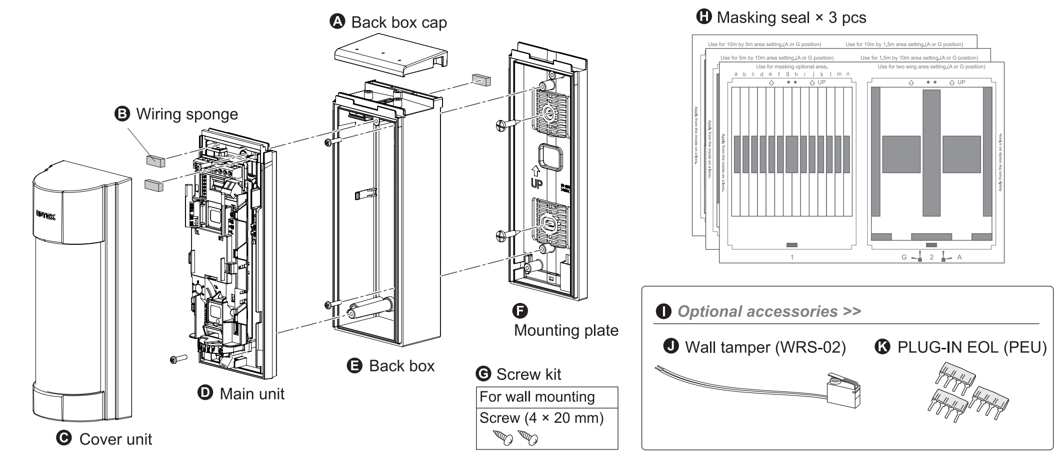

FR
- Ⓐ Couvercle du boîtier arrière
- Ⓑ Eponge de câblage
- Ⓒ Couvercle de l'appareil
- Ⓓ Unité principale
- Ⓔ Arrière du boiter
- Ⓕ Plaque de montage
- Ⓖ Jeu de vis
  Pour montage mural
  Vis (4 × 20 mm)
- Ⓗ Joint masquage X 3 pcs
- Ⓘ Accessoires en option
- Ⓙ Autoprotection murale (WRS-02)
- Ⓚ BRANCHER SUR EOL (PEU)

DE
- Ⓐ Rückkastendeckel
- Ⓑ Drahtisolierung
- Ⓒ Abdeckungseinheit
- Ⓓ Haupteinheit
- Ⓔ Rückkasten
- Ⓕ Montageplatte
- Ⓖ Schraubensatz
  Zum an die Wand montieren Schraube (4 × 20 mm)
- Ⓗ Maskierungssiegel x 3 Teile
- Ⓘ Optionale Ausstattung
- Ⓙ Wandschiene (WRS-02)
- Ⓚ EOL-STECKER (PEU)

IT
- Ⓐ Coperchio della scatola posteriore
- Ⓑ Spugnetta di protezione cavo
- Ⓒ Coperchio anteriore
- Ⓓ Unità principale
- Ⓔ Scatola posteriore
- Ⓕ Base di fissaggio
- Ⓖ Set di viti
  Per montaggio a parete
  Vite da 4 x 20 mm
- Ⓗ Etichette di mascheramento (3 pezzi)
- Ⓘ Accessori opzionali
- Ⓙ Dispositivo antimanomissione da parete WRS-02
- Ⓚ Fine linea (EOL) a innesto (PEU)

ES
- Ⓐ Tapa del cajetín
- Ⓑ Esponja para el cableado
- Ⓒ Cubierta del cajetín
- Ⓓ Unidad principal
- Ⓔ Cajetín
- Ⓕ Soporte de montaje
- Ⓖ Tornillería
  Para montaje en pared
  Tornillo (4 × 20 mm)
- Ⓗ Máscaras autoadhesivas 3 unidades
- Ⓘ Accesorios opcionales
- Ⓙ Antisabotaje para pared (WRS-02)
- Ⓚ Plug-in EOL (PEU)

1-3 EN DETECTION AREA

FR ZONE DE DETECTION
DE WAHRNEHMUNGSBEREICH
IT AREA DI RILEVAZIONE
ES ÁREA DE DETECCIÓN

Note >>

EN The maximum detection length may vary as shown below due to environment conditions.
FR La longueur maximale de détection peut varier comme ci-dessous en raison des conditions thermiques de l'environnement.
DE Die maximale Wahrnehmungslänge kann, wie unten angezeigt, je nach Umweltbedingungen variieren.
IT La distanza massima di rilevamento può variare in base alle condizioni ambientali come indicato di seguito.
ES La longitud máxima de detección puede variar, como se indica debajo, debido a condiciones medioambientales.

SIDE VIEW

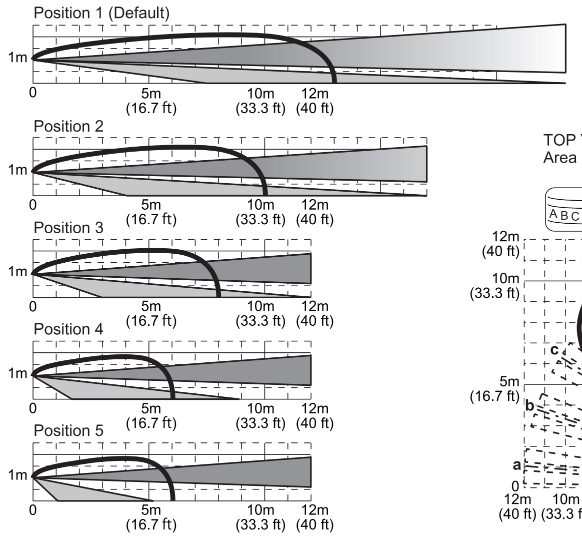

TOP VIEW
Area of horizontal position D

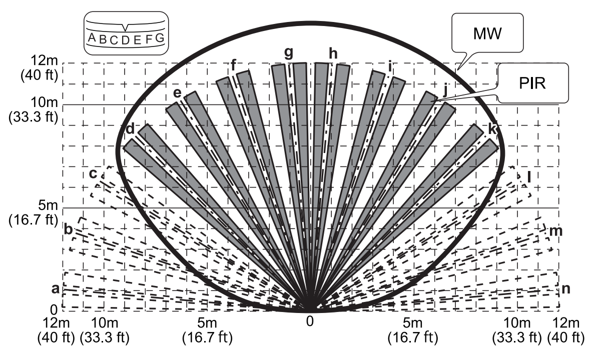

2 EN INSTALLATION

FR INSTALLATION
DE INSTALLATION
IT INSTALLAZIONE
ES INSTALACIÓN

2-1 EN BEFORE MOUNTING

FR AVANT D'EFFECTUER LE MONTAGE
DE VOR DER MONTAGE
IT PRIMA DELL'INSTALLAZIONE
ES ANTES DE MONTARLO

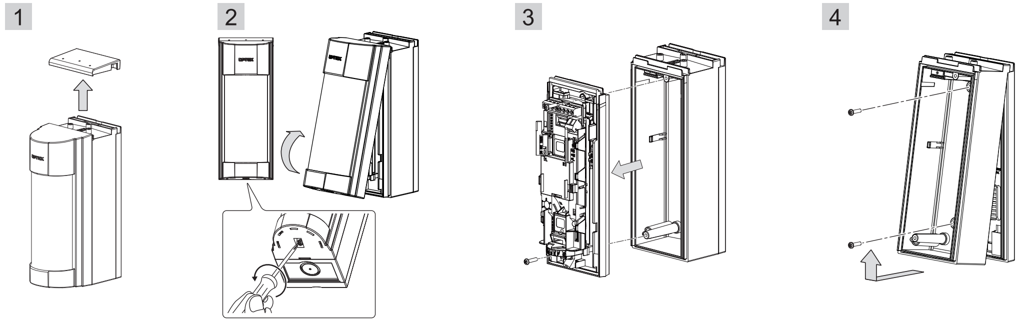

2-2 EN WALL TAMPER WRS-02(OPTION)

FR AUTO PROTECTION MURALE WRS-02(OPTION)
DE WANDSCHIENE WRS-02 (OPTION)
IT DISPOSITIVO ANTIMANOMISSIONE WRS-02(OPZIONE)
ES ANTISABOTAJE PARA PARED WRS-02(OPCIÓN)

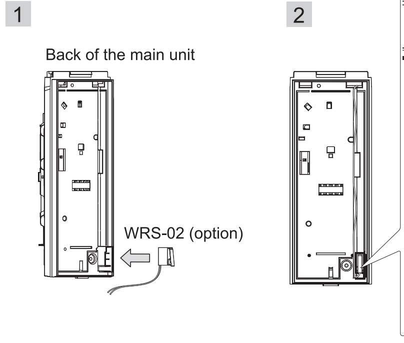

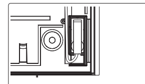

EN Store the connecting cable in a trench and seal with a label already in place.

FR Rangez le câble de raccordement dans une tranchée et sceller le tout avec une étiquette déjà en place.

DE Befestigen Sie das Verbindungskabel in einer Furche und versiegeln Sie es mit einem bereitgelegten Etikett.

IT Inserire il cavetto nel solco e sigillare con l'etichetta già posizionata.

ES Guarde el cable conectado en un hueco y pegue con una etiqueta que ya está en el lugar.

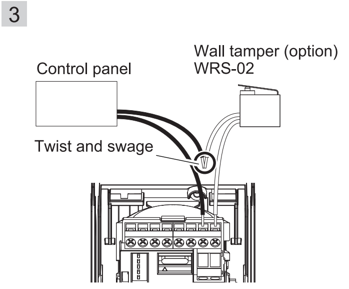

2-3 EN MOUNTING

FR MONTAGE
DE MONTAGE
IT MONTAGGIO
ES MONTAJE

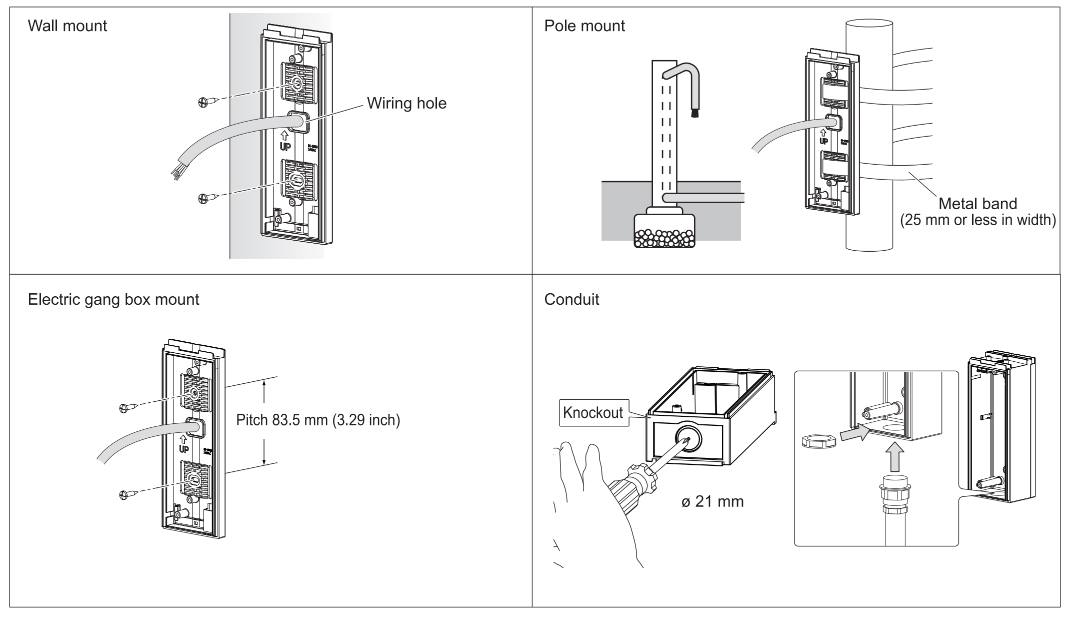

2-4 EN MOUNTING WITHOUT BACK BOX

FR MONTER SANS BOITIER ARRIEREE
DE MONTAGE OHNE RÜCKKASTEN
IT MONTAGGIO SENZA SCATOLA POSTERIORE
ES MONTAJE SIN CAJETÍN

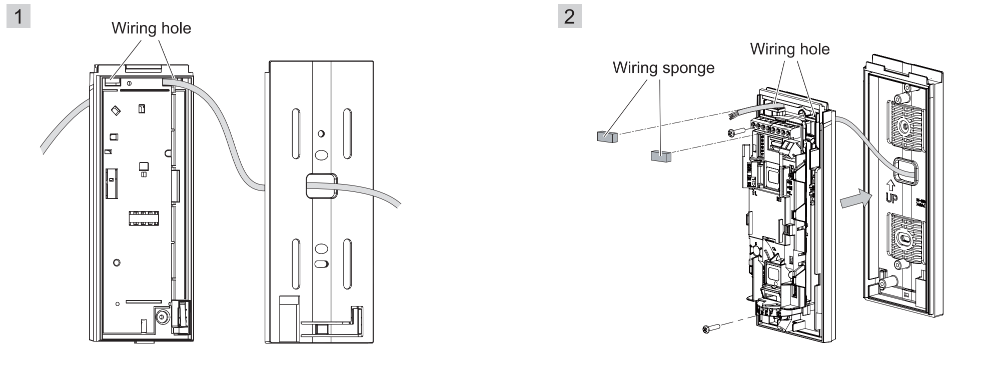

2-5 EN MOUNTING WITH BACK BOX

FR MONTAGE POUR BOITIER ARRIERE
DE MONTAGE MIT RÜCKKASTEN
IT MONTAGGIO CON SCATOLA POSTERIORE
ES MONTAJE CON CAJETÍN

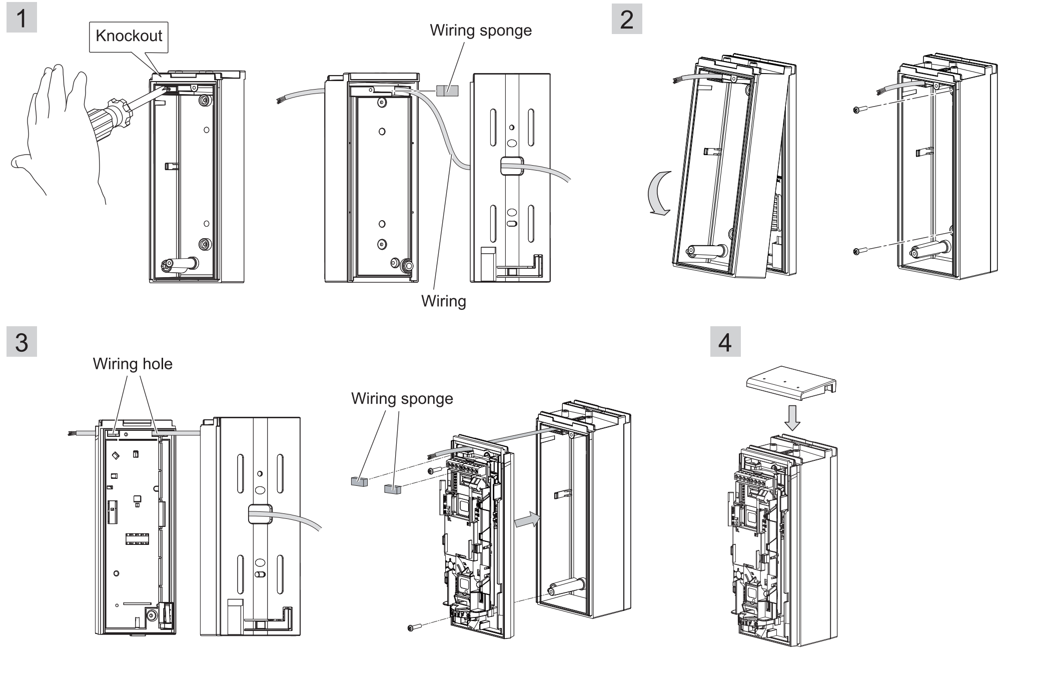

2-6 EN WIRING

FR CABLAGE
DE VERKABELUNG
IT COLLEGAMENTI
ES CABLEADO

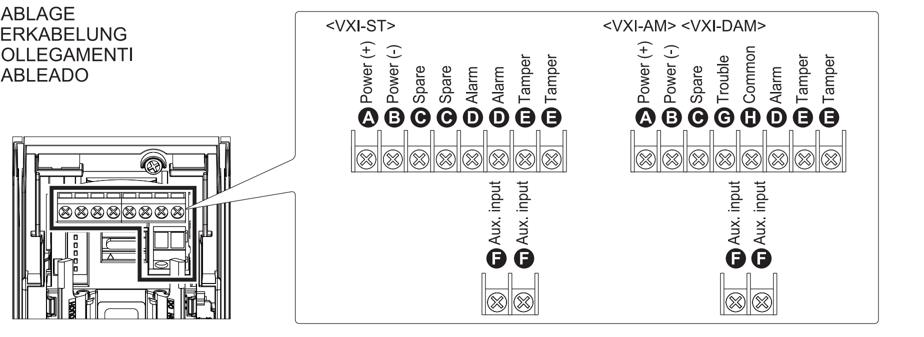

FR
- Ⓐ Alimentation (+)
- Ⓑ Alimentation (-)
- Ⓒ Pièce détachée
- Ⓓ Alarme
- Ⓔ Autoprotection
- Ⓕ Aux entrée
- Ⓖ Problème
- Ⓗ Commun

DE
- Ⓐ Stromanschluss (+)
- Ⓑ Stromanschluss (-)
- Ⓒ Frei
- Ⓓ Alarme
- Ⓔ Schiene
- Ⓕ Aux-Eingang
- Ⓖ Trouble
- Ⓗ Gewöhnlich

IT
- Ⓐ Alimentazione (+)
- Ⓑ Alimentazione (-)
- Ⓒ Riserva
- Ⓓ Allarmi
- Ⓔ Antimanomissione
- Ⓕ Ingr. ausil.
- Ⓖ Pericolo
- Ⓗ Comune

ES
- Ⓐ Entrada (+)
- Ⓑ Entrada (-)
- Ⓒ Libres (No user)
- Ⓓ Alarma
- Ⓔ Tamper
- Ⓕ Entrada auxiliar
- Ⓖ Problema
- Ⓗ Común

EN -Power cable length

FR -Longueur du câble d'alimentation
DE -Stromkabellänge
IT -Lunghezza del cavo di alimentazione
ES -Longitud del cable de alimentación

Wire gauge	VXI-ST Current draw 20 mA		VXI-AM Current draw 24 mA		VXI-DAM Current draw 35 mA	
	12 V	14 V	12 V	14 V	12 V	14 V
AWG22 (0.33mm^2)	290 m (950 ft)	620 m (2,030 ft)	240 m (790 ft)	520 m (1,710 ft)	160 m (520 ft)	360 m (1,180 ft)
AWG20 (0.52mm^2)	450 m (1,480 ft)	980 m (3,220 ft)	380 m (1,250 ft)	820 m (2,690 ft)	260 m (850 ft)	560 m (1,840 ft)
AWG18 (0.83mm^2)	720 m (2,360 ft)	1,570 m (5,150 ft)	600 m (1,970 ft)	1,310 m (4,300 ft)	410 m (1,350 ft)	900 m (2,950 ft)

2-7 EN PLUG-IN END OF LINE RESISTORS (EOL) (OPTION)

FR EXTREMITE DE RACCORDEMENT DES RESISTANCES DE LIGNE (EOL) (OPTION)
DE STECKER ENDWIDERSTÄNDE (EOL) (OPTION)
IT RESISTORI DI FINE LINEA (EOL) A INNESTO (OPZIONE)
ES RESISTENCIAS DE FIN DE LÍNEA (EOL) DE CONECTOR (OPCIÓN)

EN This feature may be used when connecting VXI to a control panel that supports the EOL technique.
FR Cette fonctionnalité peut être utilisée lors de la connexion VXI à un panneau de contrôle qui prend en charge la technique EOL.
DE Diese Funktion kann benutzt werden, wenn VXI mit einem Steuerpult, das EOL-Technologie unterstützt, verbunden werden soll.
IT Questa capacità permette di collegare il VXI a un pannello di controllo compatibile con la tecnica EOL (fine linea).
ES Se puede usar está función cuando se conecte VXI a un panel de control que admita la técnica EOL.

EN -When setting the resistance value using PLUG-IN EOL

FR -Lors du réglage de la valeur de résistance à l'aide de ENFICHABLE EOL
DE -Beim Einstellen der Widerstandswerte unter Verwendung eines EOL-STECKERS
IT -Impostazione del valore di resistenza in caso d'uso dei contatti di fine linea a innesto (EOL)
ES -Cuando se ajusta el valor de la resistencia usando el PLUG-IN EOL

EN Three types of signals - ALARM, TROUBLE, and TAMPER - can be recognized through the combination of the resistance value and wires for the TR, COM, and TP terminals.

FR Trois types de signaux - ALARME, PANNE, et AUTO PROTECTION - peut être reconnue par la combinaison de la valeur des résistances et des fils pour TR, COM, et les bornes TP.

DE Drei Signaltypen -ALARM, TROUBLE und MANIPULATION- können durch Kombination der Widerstandswerte und Kabel für TR-, COM- und TP-Terminale erkannt werden.

IT Combinando il valore di resistenza e i conduttori dei morsetti TR, COM e TP il rilevatore può riconoscere tre tipi di segnale: ALLARME, PERICOLO e ANTIMANOMISSIONE.

ES Puede haber tres tipos de señales –ALARMA. PROBLEMA Y DISPOSITIVO SEGURIDAD (ALARM, TROBLE, TAMPER) reconocidas en la combinación de los valores de las resistencias y de los cables para las terminales TR, CON y TP.

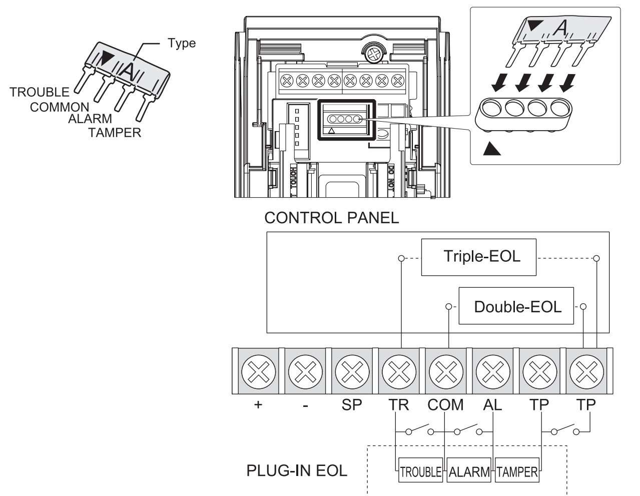

EN -When setting the resistance value without using PLUG-IN EOL

FR -Lors du réglage de la valeur de résistance à l'aide de ENFICHABLE EOL
DE -Beim Einstellen der Widerstandswerte ohne EOL-STECKER
IT -Impostazione del valore di resistenza in caso di non utilizzo di contatti di fine linea a innesto (EOL)
ES -Cuando se ajusta el valor de la resistencia sin usar el PLUG-IN EOL

EN Wire resistors between the appropriate terminals as follows:
FR Résistances de fil entre les bornes appropriées comme suit:
DE Kabelwiderstände zwischen den angemessenen Terminals wie folgt:
IT Collegare nel seguente modo i resistori tra i morsetti pertinenti:
ES Las resistencias entre los terminales apropiados son de la siguiente manera:

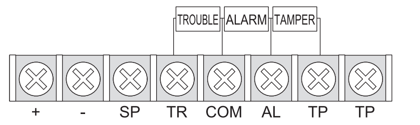

2-8 EN AREA ANGLE ADJUSTMENT

FR REGLAGE DE LA ZONE ANGLE
DE BEREICHSWINKELANPASSUNG
IT REGOLAZIONE ANGOLARE DELLA ZONA DI RILEVAZIONE
ES AJUSTE DEL ÁNGULO DEL ÁREA

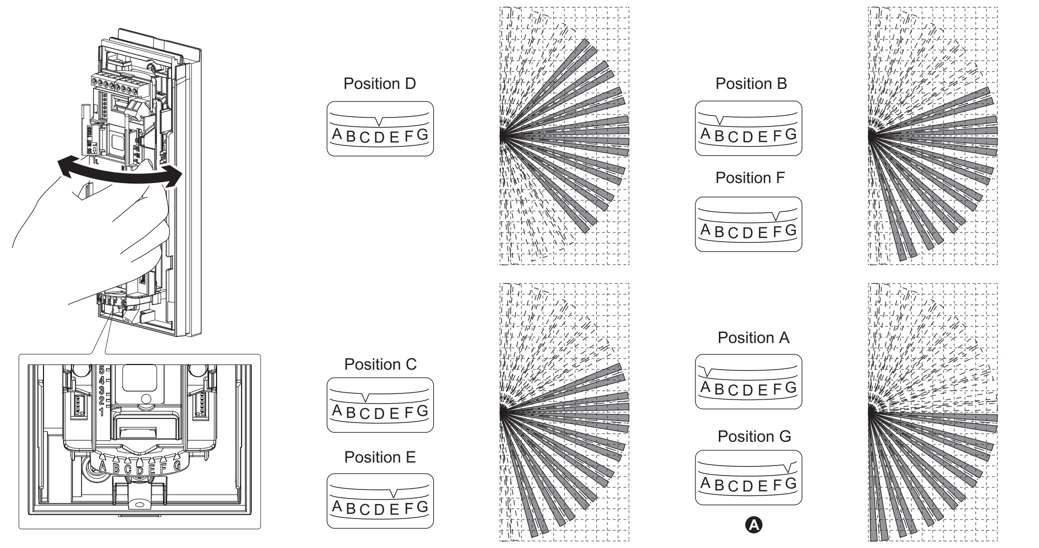

EN Ⓐ The detection area becomes 14 zones only when A or G is selected.

FR Ⓐ La zone de détection ne couvre plus que 14 zones si l'on sélectionne A ou G.

DE Ⓐ Der Prüfungsbereich besteht aus 14 Zonen, aber es A oder G auswählen kann.

IT Ⓐ L'area di rilevamento diventa a 16 zone solo quando A o G sono selezionati.

ES Ⓐ El área de detección pasa a 14 zonas solo cuando se selecciona A o G.

2-9 EN AREA MASKING

FR ZONE DE MASQUAGE
DE BEREICHSMASKIERUNG
IT MASCHERAMENTO
ES ÁREA DE ENMASCARAMIENTO

EN If there is an unwanted object within the detection area, apply an area masking label to the appropriate area.
FR En cas d'objet non désiré au sein de la zone de détection, appliquer une étiquette de zone de masquage dans la zone appropriée.
DE Falls sich ein unerwünschtes Objekt im Wahrnehmungsbereich befindet, bringen Sie ein Bereichsmaskierungsetikett im betreffenden Bereich an.
IT Per impedire il rilevamento indesiderato di corpi nella zona d'interesse occorre applicare le apposite etichette in corrispondenza della direzione di tali corpi.
ES Si hay algún objeto no deseado dentro del área de detección, coloque una máscara autoadhesiva en el área pertinente.

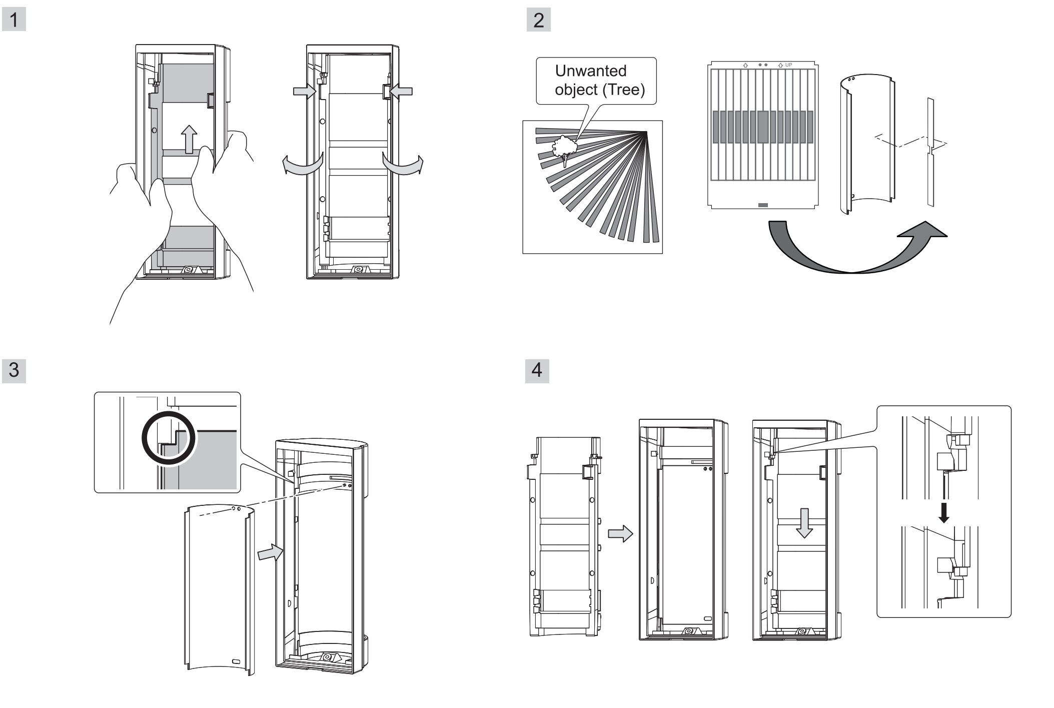

2-10 EN DETECTION LENGTH ADJUSTMENT

FR REGLAGE DE LA LONGUEUR DE DETECTION
DE WAHRNEHMUNGSLÄNGEN-ANPASSUNG
IT REGOLAZIONE DELLA DISTANZA DI RILEVAMENTO
ES AJUSTE DE LA DISTANCIA DE DETECCIÓN

1

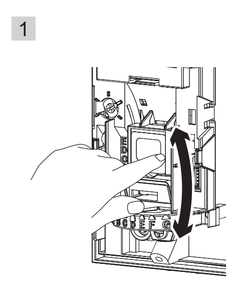

2

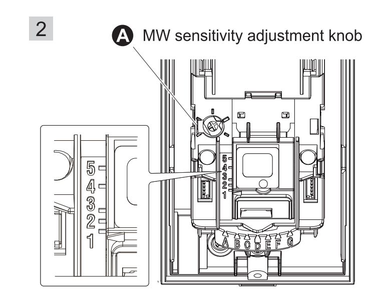

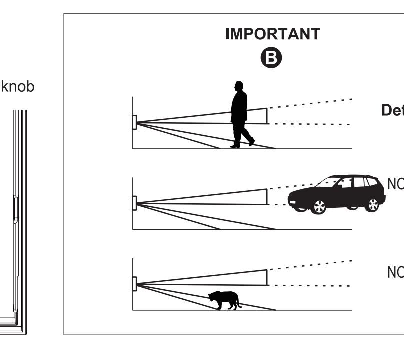

EN

1 Adjust the PIR detection length by sliding the lower PIR to the desired position.
2 Adjust the MW detection length by rotating the MW sensitivity adjustment according to the PIR area.
A MW sensitivity adjustment knob
B BOTH DETECTION AREAS MUST BE BLOCKED FOR DETECTION

FR

1 Régler la longueur de détection PIR en faisant glisser le PIR inférieure sur la position souhaitée.
2 Régler la longueur de détection MW en tournant le bouton de réglage de la sensibilité MW en fonction de la zone PIR.
A Bouton de réglage de la sensibilité MW
B LES DEUX ZONES DE DETECTION DOIVENT ETRE BLOQUEES POUR LA DETECTION

DE

1 Passen Sie die PIR-Wahrnehmungslänge an, indem Sie die untere PIR in die gewünschte Richtung schieben.
2 Passen Sie die MW-Wahrnehmungslänge an, indem Sie die MW-Sensitivitätsanpassung gemäß des PIR-Gebiets drehen.
A MW-Sensitivitätsanpassung
B BEIDE WAHRNEHMUNGSBEREICHE MÜSSEN ZUR WAHRNEHMUNG BLOCKIERT WERDEN

IT

1 Regolare la distanza di rilevamento dei sensori all'infrarosso passivo facendo scorrere quello inferiore nella posizione desiderata:
2 Regolare la distanza di rilevamento del sensore a microonde in base alla zona definita per i sensori all'infrarosso passivo:
A Regolazione della sensibilità del sensore a microonde
B DEFINIRE ENTRAMBE LE ZONE DI RILEVAMENTO

ES

1 Ajuste la distancia de detección del PIR (Sensor Infrarrojo Pasivo) deslizando la parte inferior del PIR en la posición deseada.
2 Ajuste la distancia de detección MW (microondas) girando el ajuste de sensibilidad del MW de acuerdo con el área PIR.
A Ajuste de la sensibilidad de las microondas MW
B AMBAS ÁREAS DE DETECCIÓN DEBEN SER BLOQUEADAS PARA QUE SE RECONOZCA UNA DETECCIÓN

EN Detection length setting chart

EN Position FR Position DE Position IT Posizione ES Posición	Max detection length Longueur de détection Max Maximale Wahrnehmungslänge Distanza massima di rilevamento Distancia máxima de detección	Detection area Zone de détection Wahrnehmungsbereich Zone di rilevamento Área de detección	MW sensitivity adjustment Réglage de la sensibilité MW MW-Sensitivitätsanpassung Regolazione della sensibilità del sensore a microonde Ajuste de la sensibilidad de MW
1 (Factory default) (Réglage d'usine) (Fabrikeinstellung) (Impostato in fabbrica) (predeterminado en fábrica)	12.0 m (40.0 ft) * 10.0 -17.0 m (32.1 - 55.8 ft)	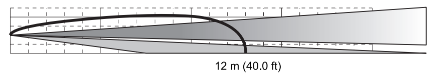 12 m (40.0 ft)	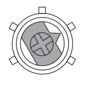
2	8.5 m (27.9 ft) * 7.0 - 12.0 m (23.0 - 39.4 ft)	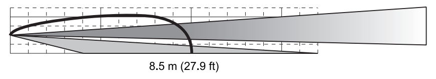 8.5 m (27.9 ft)	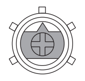
3	6.0 m (19.7 ft) * 5.0 - 8.5 m (16.4 - 27.9 ft)	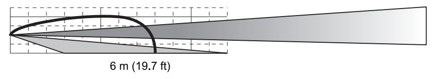 6 m (19.7 ft)	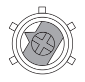
4	3.5 m (11.5 ft) * 3.0 - 6.0 m (9.8 - 19.7 ft)	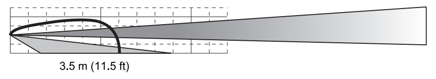 3.5 m (11.5 ft)	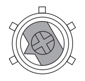
5	2.5 m (8.2 ft) * 2.0 - 3.5 m (6.6 - 11.5 ft)	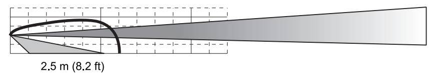 2.5 m (8.2 ft)	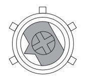

* EN The maximum detection length may vary due to environmental thermal conditions.
* FR La longueur maximale de détection peut varier en fonction des conditions thermiques de l'environnement.
* DE Die maximale Wahrnehmungslänge ändert sich vielleicht wegen Umwelt thermaler Bedingungen.
* IT La lunghezza massima capacità di rilevamento può variare in base alle condizioni termiche ambientali.
* ES La longitud máxima de detección puede variar debido a las condiciones ambientales térmicas.

3 EN SWITCH SETTING

FR REGLAGLES DES INTERRUPTEUR DIP
DE SCHALTEREINSTELLUNGEN
IT IMPOSTAZIONE DEI SELETTORI
ES AJUSTE DEL CONMUTADOR DIP

A VXI features can be set on/off by DIP switch settings.

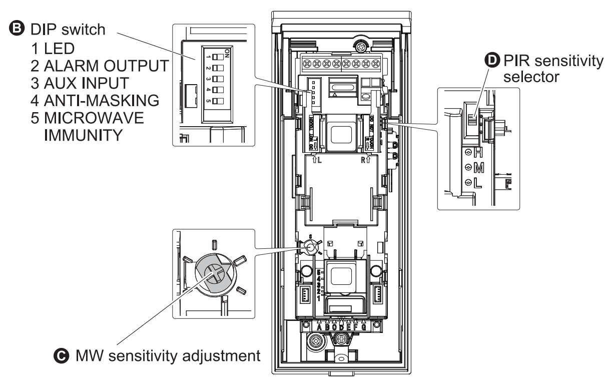

FR

A Caractéristiques techniques VXI peut être activées/désactivées par les réglages des Interrupteur DIP.
B Interrupteur DIP
1 LED
2 SORTIE ALARME
3 ENTREE AUX
4 ANTI-MASQUAGE
5 IMMUNITE MICRO-ONDES
C Réglage de la sensibilité MW
D Sensibilité sélecteur PIR

DE

A VXI-Funktionen können mittels DIP-Schalter auf EIN/AUS gestellt werden.
B DIP-Schalter
1 LED
2 ALARMAUSGABE
3 AUX-EINGANG
4 ANTI-MASKIERUNG
5 MIKROWELLENIMMUNITÄT
C MW-Sensitivitätsanpassung
D PIR-Sensitivitätswählschalter

IT

A Le funzioni dei modelli VXI sono attivabili e disattivabili con gli appositi selettori DIP:
B Interruttore DIP
1 LED
2 USCITA ALLARME
3 INGRESSO AUSILIARIO
4 ANTIMASCHERAMENTO
5 IMMUNITÀ MICROONDE
C Regolazione della sensibilità del sensore a microonde
D Selettore della sensibilità dei sensori all'infrarosso passivo

ES

A Las funciones de VXI pueden activarse y desactivarse (on/off) mediante los ajustes del conmutador DIP.
B Conmutador DIP
1 LED
2 SALIDA ALARMA
3 ENTRADA AUX
4 ANTIENMASCARAMIENTO
5 INMUNIDAD MICROONDAS
C Ajuste de la sensibilidad de MW
D Selector sensibilidad PIR

EN -LED

DIP switch 1
VXI-ST
VXI-AM
VXI-DAM

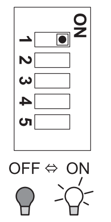

	EN	FR	DE	IT	ES
ON (Factory default) (Réglage d'usine) (Fabrikeinstellung) (Impostato in fabbrica) (predeterminado en fábrica)	LED ON	LED ON	LED EIN	LED acceso	Activación del LED
OFF	LED OFF	LED OFF	LED AUS	LED spento	Desactivación del LED

EN -ALARM OUTPUT

FR -SORTIE D'ALARME
DE -ALARMAUSGABE
IT -TIPO USCITA GUASTO
ES -SALIDA ALARMA

DIP switch 2
VXI-ST
VXI-AM
VXI-DAM

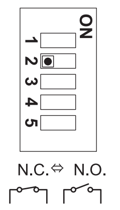

	EN	FR	DE	IT	ES
N.O.	N.O. output	N.O. Sortie	Nicht geschlossen (Ausgabe)	Contatto N.A. ai morsetti USCITA GUASTO	Salida N.O.
N.C. (Factory default) (Réglage d'usine) (Fabrikeinstellung) (Impostato in fabbrica) (predeterminado en fábrica)	N.C. output	N.C. Sortie	Geschlossen (Ausgabe)	Contatto N.C. ai morsetti USCITA GUASTO	Salida N.C.

EN -AUX INPUT

FR -ENTREE AUX
DE -AUX-EINGANG
IT -INGRESSO AUX
ES -ENTRADA AUX

DIP switch 3
VXI-ST
VXI-AM
VXI-DAM

A

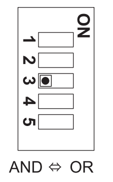

	EN	FR	DE	IT	ES
OR	When either the main unit or the secondary detect someone, the alarm is activated.	Lorsque soit l'unité principale ou l'unité secondaire détecte une personne l'alarme est activée.	Wenn entweder die Haupteinheit oder die zweite Einheit jemanden entdeckt, wird der Alarm ausgelöst.	Quando il rilevatore primario o quello secondario rilevano una persona si attiva un allarme.	Si la unidad principal o la unidad secundaria detecta a alguna persona, se activa la alarma.
AND (Factory default) (Réglage d'usine) (Fabrikeinstellung) (Impostato in fabbrica) (predeterminado en fábrica)	When both the main unit and the secondary detect someone, the alarm is activated. Choose the setting when a secondary unit is not connected.	Lorsque l'unité principale et l'unité secondaire détectent une personne, l'alarme est activée. Choisir le réglage lorsque l'unité secondaire n'est pas raccordée.	Wenn sowohl die Haupteinheit als auch die zweite Einheit jemanden entdecken, wird der Alarm ausgelöst. Wählen Sie diese Einstellung, wenn keine zweite Einheit verbunden ist.	Quando sia il rilevatore primario e quello secondario rilevano una persona si attiva un allarme. Attivare questa impostazione quando non è collegato un rilevatore secondario.	Cuando tanto la unidad principal y la unidad secundaria detectan a alguna persona, se activa la alarma. Seleccione estos ajustes para cuando la segunda unidad no esté conectada.

EN

DIP switch 3
A By connecting a secondary unit (another warning sensor), you can extend the detection area and correct false alarms.
The secondary unit must have a voltage free N.C. output such as another PIR detector or AIR detector.
<Infrared (AIR) sensors, thermal line (PIR) sensors, magnet switches, etc.>
Note >>
The alarm is activated only if both the main unit and the socondary unit is activated within 60 sec.
In OR mode, a secondary detector must be fitted. If not fitted, the unit will generate an alarm continuously.

FR

Interrupteur DIP 3
A En raccordant une unité secondaire (un autre capteur d'avertissement), vous pouvez étendre la zone de détection et corriger les fausses alarmes.
L'unité secondaire doit avoir une tension de sortie libre NC telle qu'un autre détecteur PIR ou détecteur AIR.
<Capteurs infrarouges (AIR), capteurs ligne thermique (PIR), commutateur à aimant, etc.>
REMARQUE >>
L'alarme est seulement activée si l'unité principale et l'unité secondaire sont activées dans les 60 sec.
en mode OR, un détecteur secondaire doit être installé.
Si il n'est pas installé, l'appareil génère une alarme de façon permanente.

DE

DIP-Schalter 3
A Wenn eine zweite Einheit (ein weiterer Sensor) angeschlossen wird, kann die Wahrnehmung erweitert und Fehlalarm korrigiert werden.
Die zweite Einheit muss eine spannungsfreie geschlossene Ausgabe wie z.B. einen anderen PIR-Detektor oder AIR-Detektor haben.
<Infrarot (AIR) Sensoren, Wärme (PIR) Sensoren, Magnetschalter, etc.>
Hinweis >>
Der Alarm wird nur aktiviert, wenn die Haupteinheit und die zweite Einheit innerhalb von 60 Sek. aktiviert werden.
Im OR-Modus muss ein zweiter Detektor angepasst werden. Wenn sie nicht angepasst werden, verursacht dies einen kontinuierlichen Alarm.

IT

Selettore 3
A Collegando un'unità secondaria, cioè un altro sensore d'allarme, è possibile estendere la zona di rilevamento e correggere i falsi allarmi.
Tale unità deve avere un'uscita a contatto normalmente chiuso senza tensione, ad esempio un altro rilevatore all'infrarosso passivo o attivo.
< Sensori all'infrarosso (AIR), sensori termici (PIR), interruttori magnetici ecc. >
Nota >>
L'allarme viene emesso soltanto quando sia il rilevatore principale sia quello secondario si attivano entro 60 secondi.
Nel modo OR deve essere installato un rilevatore secondario.
In caso contrario quello principale emetterà l'allarme in continuazione.

ES

Conmutador DIP 3
A Conectando una unidad secundaria (otro sensor de advertencia), usted puede ampliar el área de detección y corregir las falsas alarmas.
La unidad secundaria debe tener una salida de voltaje libre N.C. como por ejemplo otro detector PIR o AIR.
<Los sensores por infrarrojos(AIR), sensores de línea térmica (PIR), conmutadores magnéticos, etc.>
Nota >>
La alarma se activa sólo si la unidad principal y secundaria es activada en un periodo que no supere los 60 segundos.
En modo OR, se debe ajustar un segundo detector. Si no se ajusta, la unidad generará una alarma de manera continuada.

EN -ANTI-MASKING

FR -ANTI-MASQUAGE NUMÉRIQUE
DE -ANTI-MASKIERUNG
IT -ANTIMASCHERAMENTO
ES -ANTIENMASCARAMIENTO

DIP switch 4
VXI-ST
VXI-AM
VXI-DAM

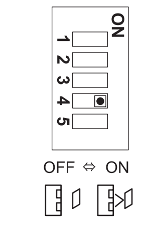

	EN	FR	DE	IT	ES
ON (Factory default) (Réglage d'usine) (Fabrikeinstellung) (Impostato in fabbrica) (predeterminado en fábrica)	ANTI-MASKING ON	ANTI-MASQUAGE ON	ANTI-MASKIERUNG EIN	Funzione antimascheramento attivata	Activación del Antienmascaramiento
OFF	ANTI-MASKING OFF	ANTI-MASQUAGE OFF	ANTI-MASKIERUNG AUS	Funzione antimascheramento disattivata	Desactivación del Antienmascaramiento

EN

<ANTI-MASKING function>
When masking condition continues more than 3 minutes, TROUBLE will be generated.
TROUBLE is generated after 20 seconds under the anti-masking test mode.

Teaching mode starts when both the separate box cover and the main unit cover are attached.
Please be careful not to leave any object within 1 m from the unit.

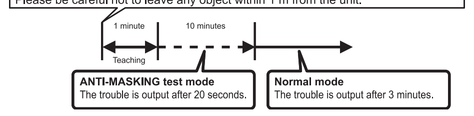

ANTI-MASKING test mode
The trouble is output after 20 seconds.

Normal mode
The trouble is output after 3 minutes.

FR

<Fonction ANTI-MASQUAGE numérique>
Lorsque les conditions de masquage se poursuivent de plus de 3 minutes, UN PROBLEME sera généré.
UN PROBLEME est généré après 20 secondes en mode test anti-masquage.

Mode apprentissage commence lorsque les deux le couvercle du boîtier séparé et le couvercle unité principale sont attachés.
Veuillez vous assurer de ne laisser aucun objet dans un rayon d'1 m de l'unité.

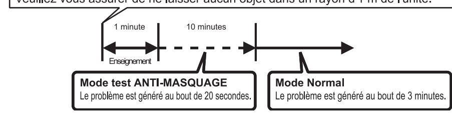

Mode test ANTI-MASQUAGE
Le problème est généré au bout de 20 secondes.

Mode Normal
Le problème est généré au bout de 3 minutes.

DE

<ANTI-MASKIERUNGSFUNKTION>
Sollten Maskierungskonditionen mehr als 3 Minuten in Folge auftreten, wird TROUBLE generiert.
TROUBLE wird 20 Sekunden unter dem Anti-Maskierungs-Testmodus generiert.

Der Lehrmodus startet, wenn sowohl die separate Kastenabdeckung als auch die Haupteinheitsabdeckung angeschlossen sind.
Bitte achten Sie darauf, dass sich innerhalb von 1m kein Objekt an der Einheit befindet.

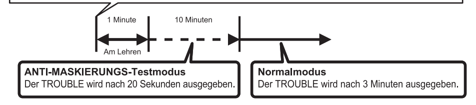

ANTI-MASKIERUNGS-Testmodus
Der TROUBLE wird nach 20 Sekunden ausgegeben.

Normalmodus
Der TROUBLE wird nach 3 Minuten ausgegeben.

IT

< Note sulla funzione antimascheramento >
Quando la condizione di mascheramento continua per più di 3 minuti il rilevatore entra nello stato TROUBLE.
Nel modo test antimascheramento il rilevatore entra nello stato TROUBLE dopo 20 secondi.

Il modo di apprendimento ha inizio quando sono montati sia il coperchio anteriore sia quello dell'unità principale.
Rimuovere qualsiasi corpo che si trovi entro 1 metro dal rilevatore.

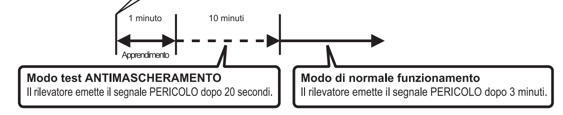

Modo test ANTIMASCHERAMENTO
Il rilevatore emette il segnale PERICOLO dopo 20 secondi.

Modo di normale funzionamento
Il rilevatore emette il segnale PERICOLO dopo 3 minuti.

ES

<Función Antienmascaramiento>
En caso de que el enmascaramiento continúe durante más de 3 minutos se genera un PROBLEMA.
El PROBLEMA se genera después de 20 segundos cuando en modo prueba antienmascarameinto.

El modo instrucción comienza cuando tanto la cubierta del cajetín separado y la cubierta de la unidad principal son ajustados.
Por favor tenga cuidado de no dejar ningún objeto a menos de 1 metros en el perímetro de la unidad.

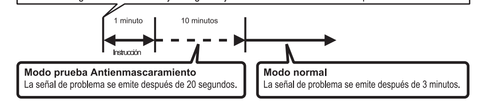

Modo prueba Antienmascaramiento
La señal de problema se emite después de 20 segundos.

Modo normal
La señal de problema se emite después de 3 minutos.

EN -MICROWAVE IMMUNITY

FR -IMMUNITE MICRO-ONDES
DE -MIKROWELLENIMMUNITÄT
IT -IMMUNITÀ MICROONDE
ES -INMUNIDAD MICROONDAS

DIP switch 5
VXI-ST
VXI-AM
VXI-DAM

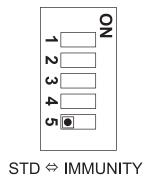

	EN	FR	DE	IT	ES
IMMUNITY	MICROWAVE IMMUNITY logic is activated. Use this under harsh environment (e.g. vegetation sway).	L'IMMUNITE MICROONDE est activée. Utilisez ce dans un environnement difficile (par exemple: influence de la végétation).	MIKROWELLENIMMUNITÄTS-Logik ist aktiviert. Benutzen Sie diesen Modus unter rauen Umweltbedingungen (z.B. Vegetationsschwankungen).	La logica IMMUNITÀ ALLE MICROONDE è attivata. Si suggerisce di usarla in condizioni ambientali critiche, ad esempio in presenza di vegetazione ondeggiante.	Se activa la lógica de Inmunidad de MICROONDAS. Use esta función en condiciones muy severas (ejemplo: vegetación en movimiento, etc.)
STD (Factory default) (Réglage d'usine) (Fabrikeinstellung) (Impostato in fabbrica) (predeterminado en fábrica)	MICROWAVE IMMUNITY logic is not activated.	L'IMMUNITE MICROONDE n'est pas activée.	MIKROWELLENIMMUNITÄTS-Logik ist nicht aktiviert.	La logica IMMUNITÀ ALLE MICROONDE non è attivata.	No se activa la lógica de la Inmunidad de MICROONDAS.

EN -PIR SENSITIVITY

FR -SENSIBILITE PIR
DE -PIR-SENSITIVITÄT
IT -SENSIBILITÀ DEI SENSORI ALL'INFRAROSSO PASSIVO
ES -SENSIBILIDAD PIR
EN PIR SENSITIVITY SELECTOR

VXI-ST
VXI-AM
VXI-DAM

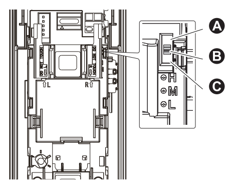

		EN	FR	DE	IT	ES
A	HIGH HAUTE HOCH ALTA ALTA	High sensitivity	Haute sensibilité	Hohe Sensitivität	Alta sensibilità	Sensibilidad alta
B	MIDDLE (Factory default) MOYEN (Réglage d'usine) MITTEL (Fabrikeinstellung) MEDIA (Impostato in fabbrica) MEDIA (predeterminado en fábrica)	Middle sensitivity	Sensibilité moyenne	Mittlere Sensitivität	Media sensibilità	Sensibilidad media
C	LOW FAIBLE NIEDRIG BASSA BAJA	Low sensitivity	Faible sensibilité	Niedrige Sensitivität	bassa sensibilità	Sensibilidad baja

4 EN WALK TEST

FR TEST DE MARCHE
DE GEHTEST
IT PROVA DI MOVIMENTO
ES PRUEBA DE FUNCIONAMIENTO

1

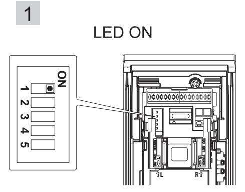

2

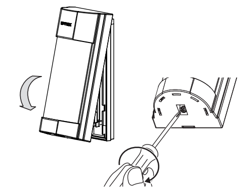

3

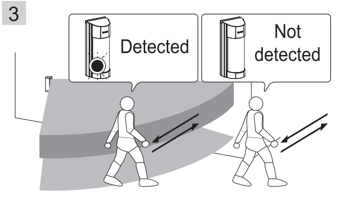

4

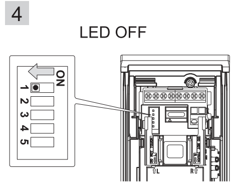

5 EN LED INDICATION

FR LED d'INDICATION
DE LED-ANZEIGE
IT INDICAZIONI LED
ES INDICACIÓN DEL LED

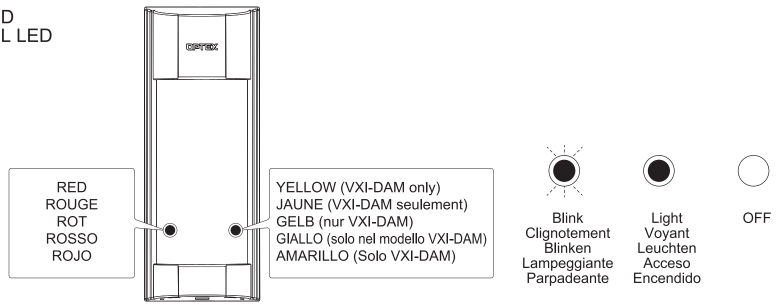

<VXI-ST> <VXI-AM>

	EN	FR	DE	IT	ES
✹ ——→ ○ Blinks for approx. 60 seconds. Clignote pendant environ 60 secondes. Blinkt für etwa 60 Sekunden. Lampeggia per circa 60 secondi. Parpadea aproximadamente durante 60 segundos.	Warm-up Note>> The LED blinks even if the DIP switch 1 (LED) is set to "OFF".	Préparation Remarque >> Le voyant clignote même si le commutateur DIP 1 (LED) est réglé sur "OFF".	Aufwärmen Hinweis >> Die LED blinkt auch dann, wenn der DIP-Schalter 1 (LED) auf „OFF" gestellt ist.	Preparazione Nota >> Il LED lampeggia anche quando il selettore 1 (LED) è impostato nella posizione "OFF".	Calentamiento Nota >> Los LED parpadean aunque el conmutador DIP 1 (LED) esté colocado en posición de "OFF".
● ——→ ○ Lights for 2 seconds. S'allume pendant 2 secondes. Leuchtet für 2 Sekunden. Si accende per circa 2 secondi. Se enciende fijo durante 2 segundos.	Alarm	Alarme	Alarm	Allarme	Alarma
✹ → ✹ → ✹ → ○ Blinks 3 times and then repeats. Clignote 3 fois, puis se répète. Blinkt wiederholend dreimal. Lampeggia 3 volte e quindi ripete il ciclo. Parpadea 3 veces y después de repite.	Masking detection (VXI-AM only)	Détection de masquage (VXI-AM uniquement)	Maskierungswahrnehmung (nur VXI-AM)	Rilevamento di un'azione di mascheramento (solo nel modello VXI-AM)	Antienmascaramiento (Solo VXI-AM)

<VXI-DAM>

	EN	FR	DE	IT	ES
✹ ✹ ——→ ○ ○ Blinks for approx. 60 seconds. Clignote pendant environ 60 secondes. Blinkt für etwa 60 Sekunden. Lampeggia per circa 60 secondi. Parpadea aproximadamente durante 60 segundos.	Warm-up Note>> The LED blinks even if the DIP switch 1 (LED) is set to "OFF".	Préparation Remarque >> Le voyant clignote même si le commutateur DIP 1 (LED) est réglé sur "OFF".	Aufwärmen Hinweis >> Die LED blinkt auch dann, wenn der DIP-Schalter 1 (LED) auf „OFF" gestellt ist.	Preparazione Nota >> Il LED lampeggia anche quando il selettore 1 (LED) è impostato nella posizione "OFF".	Calentamiento Nota >> Los LED parpadean aunque el conmutador DIP 1 (LED) esté colocado en posición de "OFF".
● ○ ——→ ○ ○ RED LED lights for 2 seconds. LED rouge s'allume pendant 2 secondes. ROTE LED leuchtet für etwa 2 Sekunden. Si accende il LED ROSSO per circa 2 secondi. El LED Rojo se enciende fijo durante 2 segundos.	Alarm	Alarme	Alarm	Allarme	Alarma
○ ● ——→ ○ ○ YELLOW LED lights for 2 seconds. LED jaune s'allume pendant 2 secondes. GELBE LED leuchtet für 2 Sekunden. Si accende il LED GIALLO per circa 2 secondi. El LED Amarillo se enciende fijo durante 2 segundos.	MW detection	Détection MW	MW-Wahrnehmung	MW-Wahrnehmung	Detección de MW
✹ ○ → ✹ ○ → ✹ ○ → ○ ○ Blinks 3 times and then repeats. Clignote 3 fois, puis se répète. Blinkt wiederholend dreimal. Lampeggia 3 volte e quindi ripete il ciclo. Parpadea 3 veces y después de repite.	Masking detection	Masquage de détection	Maskierungswahrnehmung	Rilevamento di un'azione di mascheramento	Detección de MW

6 EN SPECIFICATIONS

6-1 EN SPECIFICATIONS

FR SPECIFICATIONS
DE SPEZIFIKATIONEN
IT CARATTERISTICHE TECNICHE
ES ESPECIFICACIONES

EN *Specifications and designs are subject to change without prior notice.
FR *Les spécifications et conceptions sont sujettes à des changement sans préavis.
DE *Produktdesign- und Spezifikationsänderungen können ohne vorherige Ankündigung geändert werden.
IT *Le caratteristiche tecniche e l'aspetto dei prodotti sono soggetti a modifiche senza preavviso.
ES *Las especificaciones y el diseño pueden sufrir modificaciones sin previo aviso.

COMPLIANCE

- VXI series complies with following Directives / Standards.
  Directive: EMC Directive 2004/108/EC
  Applied Standards: EN 50130-4: 1995 +A1: 1998 +A2: 2003
  EN 55022: 2006
- VXI-RDAM also complies with following Directives / Standards
  marked CE0700 ⓘ Class II,
  Directive: R&TTE Directive 1999/5/EC
  Applied Standards:
  EN 300 440-2: V1.4.1
  EN 301 489-1: V1.9.2
  EN 301 489-3: V1.4.1
  EN 62311: 2008
  EN 60950-1: 2006 +A11: 2009 +A1: 2010 +A12: 2011

Country of intended use	Restrictions	Country of intended use	Restrictions
Austria	13.7GHz	Luxembourg	10.525GHz
Belgium	10.525GHz	The Netherlands	10.525GHz
Czech Republic	13.7GHz	Slovakia	13.7GHz
Denmark	10.525GHz	Spain	10.525GHz
Finland	13.7GHz	Spain	10.525GHz
France	10.587GHz	Sweden	10.525GHz
Greece	10.525GHz	Switzerland	10.525GHz
Ireland	10.587GHz	United Kingdom	10.587GHz
Italy	10.525GHz	Other non-EU: Iceland	10.525GHz

We declare the DC power source provided to the product is DC 9.5~18V and must be limited power source complied IEC 60950-1 chapter 2.5.

The following table indicates the areas of intended use of the equipment and any known restrictions. For countries not included in this list, please consult the responsible Spectrum Management Agency.

EN

Model	VXI-ST	VXI-AM	VXI-DAM
Detection method	Passive infrared		Passive infrared & Microwave
PIR Coverage	12.0 m (40 ft) 90° wide / 16 zones		
PIR distance limit	12 – 2.5 m (5 levels)		
Detectable speed	0.3 – 1.5 m/s (0.98 – 4.92 ft/s)		
Sensitivity	2.0°C (3.6°F) at 0.6 m/s		
Power input	9.5 – 18 V DC		
Current draw	20 mA (max.) at 12 V DC	24 mA (max.) at 12 V DC	35 mA (max) at 12 V DC
Alarm period	2.0 ±1 sec.		
Warm-up period	Approx. 60 sec. (LED blinks)		
Alarm output	N.C. / N.O. Selectable 28 V DC 0.1 A (max)		
Trouble output	-	N.C. 28 V DC 0.1 A (max)	
Tamper output	N.C. 28 V DC 0.1 A (max) open when cover removed.		
LED indicator	Red: Warm-up, alarm, masking detection (VXI-AM only)		Red: Warm-up, alarm, masking detection. Yellow: Warm-up, MW detect.
RF interference	No alarm 10 V/m		
Operating temperature	-30 – +60°C (-22 – +140°F)		-20 – +45°C (-4 – +113°F)
Environment humidity	95% max.		
International protection	IP55		
Mounting	Wall, Pole (Outdoor, Indoor)		
Mounting height	0.8 – 1.2 m (2.64 – 3.94 ft)		
Weight	500 g (17.7 oz.)		600 g (21.2 oz.)
Accessories	Screw (4×20 mm) ×2 , Wiring sponge ×3 , Masking seal ×3		

FR

Modèle	VXI-ST	VXI-AM	VXI-DAM
Méthode de détection	Infrarouge passif		Infrarouge passif et micro-onde
Couverture PIR	12,0 m (40 ft) 90° de largeur / 16 zones		
Limite de distance PIR	12 à 2,5 m (5 niveaux)		
Vitesse détectable	0,3 à 1,5 m / s (0,98 à 4,92 ft / s)		
Sensibilité	2,0 ° C (3,6 ° F) à 0,6 m / s		
Alimentation	9,5 à 18 V cc		
Consommation de courant	20 mA (max) at 12 V cc	24 mA (max) at 12 V cc	35 mA (max) at 12 V cc
Période d'alarme	2,0 ± 1 s.		
Période de chauffe	Env. 60 sec. (LED clignote)		
Sortie d'alarme	N.C. / N.O. Sélectionnable 28 V cc 0.1 A (max)		
Sortie problème	-	N.C. 28 V cc 0.1 A (max)	
Sortie autoprotection	N.C. 28 V cc 0.1 A (max) ouvert lorsque le couvercle est retiré.		
Indicateur LED	Rouge: Echauffement, alarme, détection de masquage (VXI-AM seulement)		Rouge: échauffement, alarme de détection de masquage. Jaune: échauffement, détection MW.
Interférences RF	Pas d'alarme 10 V / m		
Température de fonctionnement	-30 à 60 ° C (-22 à 140 ° F)		-20 à 45 ° C (-4 à 113 ° F)
Humidité	95% max.		
Protection Internationale	IP55		
Montage	Mur, poteau (extérieur, intérieur)		
Hauteur de montage	0,8 à 1,2 m (2,64 à 3,94 ft)		
Poids	500 g (17,7 onces)		600 g (21,2 onces)
Accessoires	Vis (4 × 20 mm) x 2 Câblage, éponge de câblage × 3, joint de masquage × 3		

DE

Modell	VXI-ST	VXI-AM	VXI-DAM
Wahrnehmungsmethode	Passives Infrarot		Passives Infrarot & Mikrowelle
PIR-Überdeckung	12,0 m 90° Weite / 16 Zonen		
PIR-Distanzlimit	12 – 2,5 m (5 Stufen)		
Wahrnehmungsgeschwindigkeit	0,3 – 1,5 m/s		
Sensitivität	2,0°C bei 0,6 m/s		
Stromeinspeisung	9,5 – 18 V DC		
Stromaufnahme	20 mA (max.) bei 12 V DC	24 mA (max.) bei 12 V DC	35 mA (max.) bei 12 V DC
Alarmdauer	2,0 ±1 Sek.		
Aufwärmphase	Ca. 60 Sek. (LED blinkt)		
Alarmausgabe	Geschlossen / Nicht geschlossen Auswählbar 28 V DC 0,01 A (max.)		
Trouble-Ausgabe	-	Geschlossen 28 V DC 0,01 A (max.)	
Schieneausgabe	Geschlossen 28 V DC 0,01 A (max.) offen, wenn Abdeckung entfernt.		
LED-Anzeige	Rot: Aufwärmen, Alarm, Maskierungswahrnehmung (nur VXI-AM).		Rot: Aufwärmen, Alarm, Maskierungswahrnehmung. Gelb: Aufwärmen, MW-Wahrnehmung.
RF-Interferenz	Kein Alarm 10 V/m		
Betriebstemperatur	-30 – +60°C		-20 – +45°C
Umgebungsluftfeuchtigkeit	Max. 95%		
Internationale Schutzarten	IP55		
Montage	Wand, Pfahl (Außen- und Innenbereich)		
Montagehöhe	0,8 – 1,2 m		
Gewicht	500 g		600 g
Zubehör	Schrauben (4x20mm) x2, Drahtisolierungen x 3, Maskierungssiegel x3		

IT

Articolo	VXI-ST	VXI-AM	VXI-DAM
Modalità di rilevazione	Infrarosso passivo		Infrarosso passivo e microonde
Copertura rivelatore PIR	12,0 m portata in larghezza 90°/ 16 zone		
Limiti di distanza	da 2,5 a 12 m (5 livelli)		
Velocità rilevabile	Da 0,3 a 1,5 m/s		
Sensibilità	2,0°C (3,6°F) a 0,6 m/s		
Tensione di alimentazione	Da 9,5 a 18 Vc.c.		
Assorbimento di corrente	Massimo 20 mA a 12 Vc.c.	Massimo 24 mA a 12 Vc.c.	Massimo 35 mA a 12 Vc.c.
Tempo di allarme	2,0 ±1 sec.		
Tempo di riscaldamento	Circa 60 sec. (il LED lampeggia)		
Uscita d'allarme	N.C. (norm. chiuso) / N.A. (norm. aperto) 28 Vc.c. 0,1 A (mass.) selezionabile		
Uscita guasto	-	N.C. (norm. chiuso) 28 Vc.c. 0,1 A (massimo)	
Uscita manomissione	N.C. (norm. chiuso) 28 Vc.c. 0,1 A (mass.) - aperto quando il coperchio è rimosso		
Indicatore LED Rosso acceso	Rosso: preparazione, allarme, rilevamento di un'azione di mascheramento (solo nel modello VXI-AM)		Rosso: preparazione, allarme, rilevamento di un'azione di mascheramento Giallo: preparazione, rilevamento microonde.
Interferenza RF	Nessun allarme (10 V/m)		
Temperatura di funzionamento	Da -30 a 60°C (da -22 a 140°F)		Da -20 a 45°C (da -4 a 113°F)
Umidità ambientale	Massimo 95%		
Protezione Internazionale	IP55		
Posizioni di fissaggio	A parete o su palo (interni o esterni)		
Altezza di fissaggio	Da m 0,8 a m 1,2		
Peso	g 500		g 600
Accessori	Viti da 4 x 20 mm x 2, spugnette di protezione cavo ×3 , etichette di mascheramento ×3		

ES

Modelo	VXI-ST	VXI-AM	VXI-DAM
Método de detección	Infrarrojos pasivos		Infrarrojos pasivos y Microondas
Cobertura PIR	12,0 m (40 ft) 90° ancho / 16 zonas		
Límite distancia PIR	12 – 2,5 m (5 posiciones)		
Velocidad detectable	0,3 – 1,5 m/s (0,98 – 4,92 ft/s)		
Sensibilidad	2,0°C (3.6°F) a 0,6 m/s		
Voltaje de operación	9,5 – 18 V DC		
Consumo de corriente	20 mA (máx) a 12 V DC	24 mA (máx) a 12 V DC	35 mA (máx) a 12 V DC
Periodo alarma	2,0 ±1 seg.		
Periodo de calentamiento	Aprox. 60 segundos (los LED parpadean)		
Salida alarma	N.C. / N.O. Seleccionable 28 V DC 0,1 A (máx)		
Salida de problemas	-	N.C. 28 V DC 0,1 A (máx)	
Salida de antisabotaje	N.C. 28 V DC 0,1 A (máx) abrir cuando la cubierta se haya extraído.		
Indicador LED	Rojo: Calentamiento, alarma, detección enmascaramiento (Solo VXI-AM)		Rojo: Calentamiento, alarma, detección enmascaramiento. Amarillo: Calentamiento, detección MW.
Interferencia RF	No alarma 10 V/m		
Temperatura de trabajo	-30 – +60°C (-22 – +140°F)		-20 – +45°C (-4 – +113°F)
Humedad ambiente	95% máx.		
Protección Internacional	IP55		
MONTAJE	Pared, postes (exteriores, interiores)		
Altura de montaje	0,8 – 1,2 m (2,64 – 3,94 ft)		
Peso	500 g (17,7 oz.)		600 g (21,2 oz.)
Accesorios	Tornillo (4×20 mm) ×2, Esponjas para cableado ×3, Máscaras adhesivas ×3		

6-2 EN DIMENSIONS

FR DIMENSIONS
DE MASSE
IT DIMENSIONI
ES DIMENSIONES

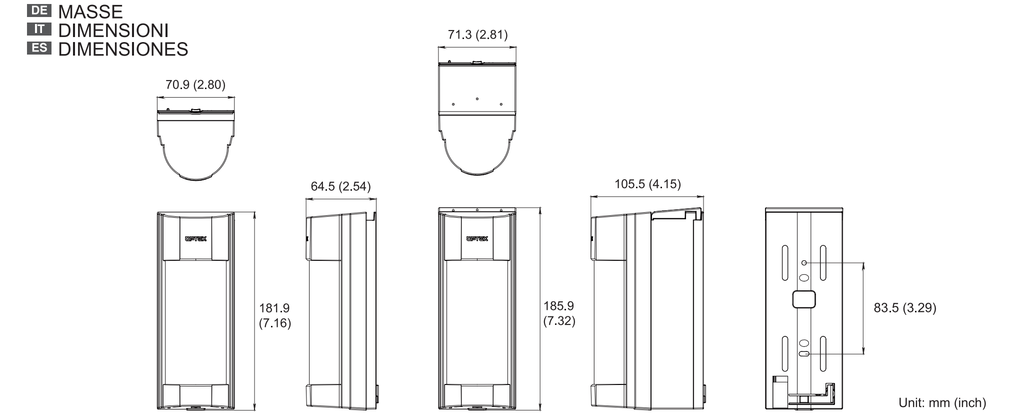

Unit: mm (inch)

7 EN SETTING OF SPECIAL DETECTION AREA

FR REGLAGE DE LA ZONE DE DETECTION SPECIAL
DE EINSTELLUNGEN SPEZIELLER WAHRNEHMUNGSBEREICHE
IT IMPOSTAZIONE DI ZONE DI RILEVAMENTO SPECIALI
ES AJUSTE DE UN ÁREA DE DETECCIÓN ESPECIAL

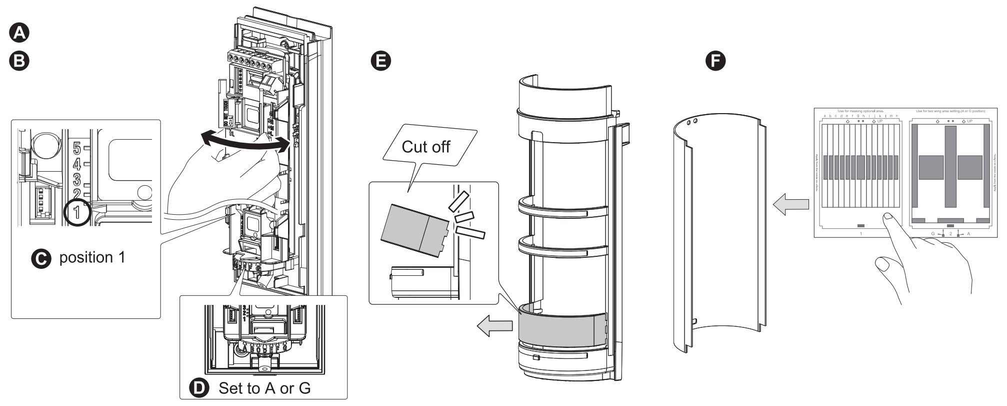

EN

A Using masking seals 2 to 6, you can set a special detection area for the horizontal position A or G.
B Set to the desired area setting direction (horizontal position A or G).
C The lower detection area adjustment position must be "position 1" (12m) as default.
D Set to A or G
E When setting other than masking seal 1, cut off the knockout portion at the lower lens holder.
F Select a masking seal from 2 to 6 according to the desired shape of area setting, and put it on the lens.

FR

A Utiliser les joints de masquage 2 à 6, vous pouvez définir une zone de détection spéciale pour la position horizontale A ou G.
B Réglez à la direction du réglage de zone souhaitée (position horizontale A ou G).
C La position de réglage de la zone de détection inférieure doit être en "position 1" (12m) par défaut.
D Réglez sur A ou G
E Quand un autre réglage que le masquage du joint 1, couper la partie à éliminer au niveau du support inférieur de la lentille.
F Sélectionner un joint de masquage de 2 à 6 selon la forme souhaitée du réglage de la zone, et le mettre sur la lentille.

DE

A Unter Verwendung der Maskierungssiegel 2 bis 6 können spezielle Wahrnehmungsbereiche für die horizontalen Positionen A oder G eingestellt werden.
B Stellen Sie die gewünschte Bereichseinstellungsrichtung (horizontale Position A oder G) ein.
C Die untere Wahrnehmungsbereichsanpassungsposition muss standardmäßig auf „Position 1" (12m) gestellt sein.
D Stellen Sie A oder G ein
E Wenn ein anderes als das Maskierungssiegel 1 eingestellt werden soll, muss der Platzhalter im unteren Bereich des Linsenhalters herausgebrochen werden.
F Wählen sie ein Maskierungssiegel von 2 bis 6 entsprechend der gewünschten Form der Bereichseinstellung aus und platzieren Sie es auf der Linse.

IT

A Con le etichette di mascheramento da 2 a 6 è possibile definire zone di rilevamento speciali (A o G) sul piano orizzontale.
B Impostare la direzione corrispondente alla zona desiderata (piano orizzontale da A o G):
C La posizione di regolazione della zona è per impostazione predefinita la "posizione 1" (12 m).
D Impostare su A o G
E Per impostare un'etichetta diversa dalla 1 occorre espellere quella pre-ritagliata d'interesse nella parte inferiore del portalente.
F Scegliere le etichette di mascheramento da 2 a 6 in relazione alla forma della zona di rilevamento desiderata e applicarle alla lente:

ES

A Use de 2 a 6 máscaras autoadhesivas. Usted puede determinar un área de detección especial para la posición horizontal A ó G.
B Determine la dirección de ajuste del área deseado (posición horizontal A ó G).
C La posición de ajuste del área de detección más baja debe ser "position 1" (12 m) como predeterminada.
D Ajuste A o G.
E Cuando coloque otra máscara autoadhesiva que no sea la máscara autoadhesiva 1, corte la porción restante en el soporte de la lente inferior.
F Seleccione la máscara autoadhesiva de 2 a 6 de acuerdo con la forma del área de trabajo, y colóquela cobre la lente.

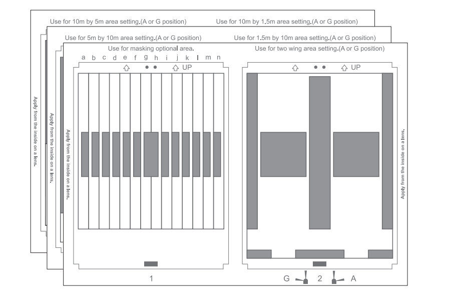
Use for 10m by 5m area setting.(A or G position)
Use for 10m by 1.5m area setting.(A or G position)
Use for 5m by 10m area setting.(A or G position)
Use for 1.5m by 10m area setting.(A or G position)
Use for masking optional area.
Use for two wing area setting.(A or G position)
a b c d e f g h i j k l m n
UP

Masking seal 2

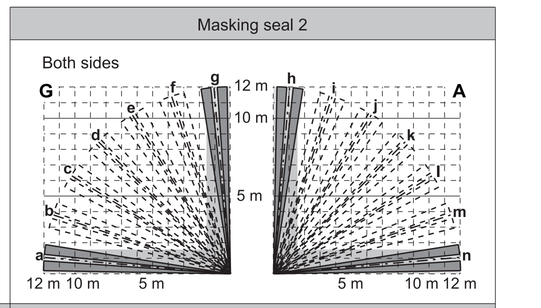

Masking seal 3

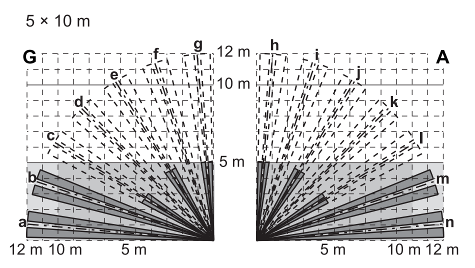

Masking seal 4

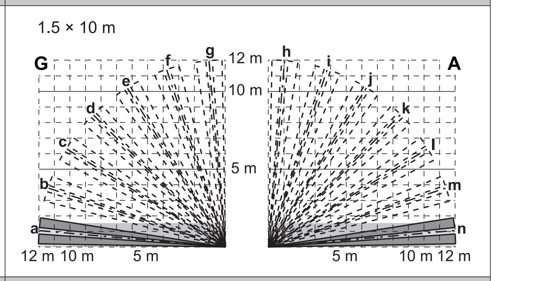

Masking seal 5

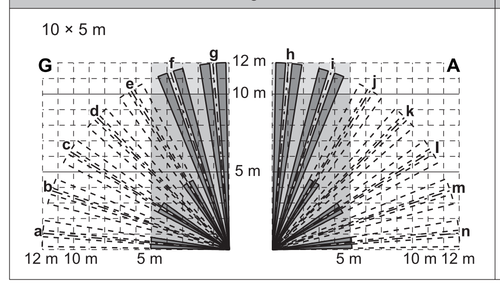

Masking seal 6

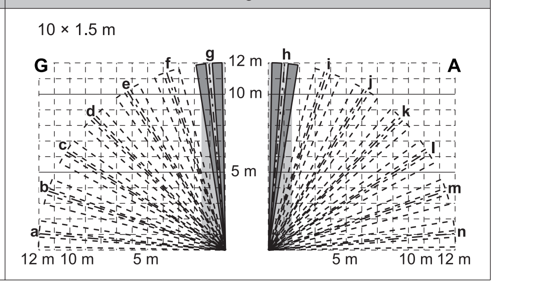

EN NOTE

EN

NOTE

Note >> These units are designed to detect an intruder and activate an alarm control panel. Being only a part of a complete system, we cannot accept responsibility for any damages or other consequences resulting from an intrusion. These products confirm to the EMC Directive 2004/108/EC.

FR

REMARQUE

Remarque >> Ces unités sont conçues pour détecter un intrus et activer une centrale d'alarme. Etant seulement qu'une partie du système complet, nous ne pouvons en aucun cas accepter la responsabilité pour tous dommages ou autres conséquences résultant d'une intrusion. Ces produits se confirment à la directive CEM 2004/108/CE.

DE

HINWEIS

Hinweis >> Diese Einheiten sind entwickelt worden, um Eindringlinge zu erkennen und ein Alarmsteuerpult zu aktivieren. Da es sich hierbei nur um einen Teil eines kompletten Systems handelt, kann unsererseits keine Verantwortung für jedweden Schaden, der aufgrund eines Eindringens entstehen könnte, übernommen werden. Diese Produkte erfüllen die Anforderungen der EMV-Richtline 2004/108/EG.

IT

NOTA

Nota >> Questi sensori rilevano intrusioni e inviano un allarme a un pannello di controllo. Essendo tuttavia soltanto componenti di sistemi completi, non accettiamo alcuna responsabilità per eventuali danni o altre conseguenze risultanti da tali intrusioni. I sensori sono conformi alla Direttiva Compatibilità Elettromagnetica 2004/108/CE.

ES

NOTA

Nota >> Estos dispositivos han sido diseñados para detectar intrusos y activar una alarma en un panel de control. Debido a que sólo son una parte de un completo sistema, nosotros no podemos aceptar ninguna responsabilidad en caso de que se produzcan daños u otras consecuencias que sean resultado de una intrusión. Estos artículos cumplen la directiva de EMC 2004/108/EC.

OPTEX

OPTEX CO., LTD. (JAPAN)
(ISO 9001 Certified)
(ISO 14001 Certified)
5-8-12 Ogoto Otsu
Shiga 520-0101
JAPAN
TEL:+81-77-579-8670
FAX:+81-77-579-8190
URL:http://www.optex.co.jp/e/

OPTEX INCORPORATED (USA)
TEL:+1-909-993-5770
Tech:(800)966-7839
URL:http://www.optexamerica.com/

OPTEX (EUROPE) LTD. (UK)
TEL:+44-1628-631000
URL:http://www.optex-europe.com/

OPTEX SECURITY SAS (FRANCE)
TEL:+33-437-55-50-50
URL:http://www.optex-security.com/

OPTEX SECURITY Sp.z o.o. (POLAND)
TEL:+48-22-598-06-55
URL:http://www.optex.com.pl/

OPTEX KOREA CO., LTD. (KOREA)
TEL:+82-2-719-5971
URL:http://www.optexkorea.com/

OPTEX (DONGGUAN) CO., LTD. SHANGHAI OFFICE (CHINA)
TEL:+86-21-34600673
URL:http://www.optexchina.com/