GUÍA RÁPIDA F6001RZ

1 DETECTOR F6001RZ CONECTADO A UNA ZONA CONVENCIONAL

Los detectores F6001RZ pueden funcionar con centrales convencionales de alarma contra incendios o módulos de zona convencionales que **utilicen resistencias finales de línea de 4k7 (consumo aproximado de la zona en reposo de 5 mA) e indiquen alarma con un consumo de 20 mA. En caso de utilizarse en una zona convencional, únicamente se puede colocar un detector por zona y se debe instalar sin resistencia final de línea.**

1.1 SELECCIÓN DE SENSIBILIDAD Y DE MODO DE FUNCIONAMIENTO

Un detector conectado a una zona convencional debe tener colocados puentes en ADC1 y en ADC38 para la selección de modo de funcionamiento y otro puente para la selección de sensibilidad en función de la distancia.

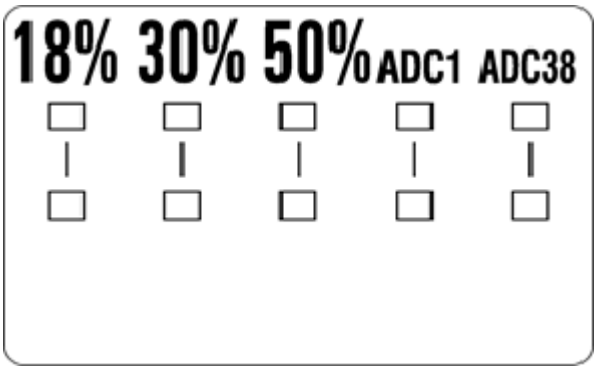

Configuración de la sensibilidad en función de la distancia:

– distancia de 5 a 20 m, puente en posición de sensibilidad de 18 %;

– distancia de 21 a 50 m, puente en posición de sensibilidad de 30 %;

– distancia de 51 a 100 m, puente en posición de sensibilidad de 50 %;

Es importante que la selección de la sensibilidad en función de la distancia se realice con precisión. No se debe instalar el reflector grande (4XE39-R8) en distancias de 50 metros o inferiores. Tampoco debe instalarse el reflector sencillo (E39-R8) en distancias de 51 metros o superiores.

1.2 CONEXIÓN A ZONA CONVENCIONAL

La conexión se realiza entre los terminales 1 y 3. **Únicamente se puede instalar un detector por zona y se debe instalar sin resistencia final de línea.**

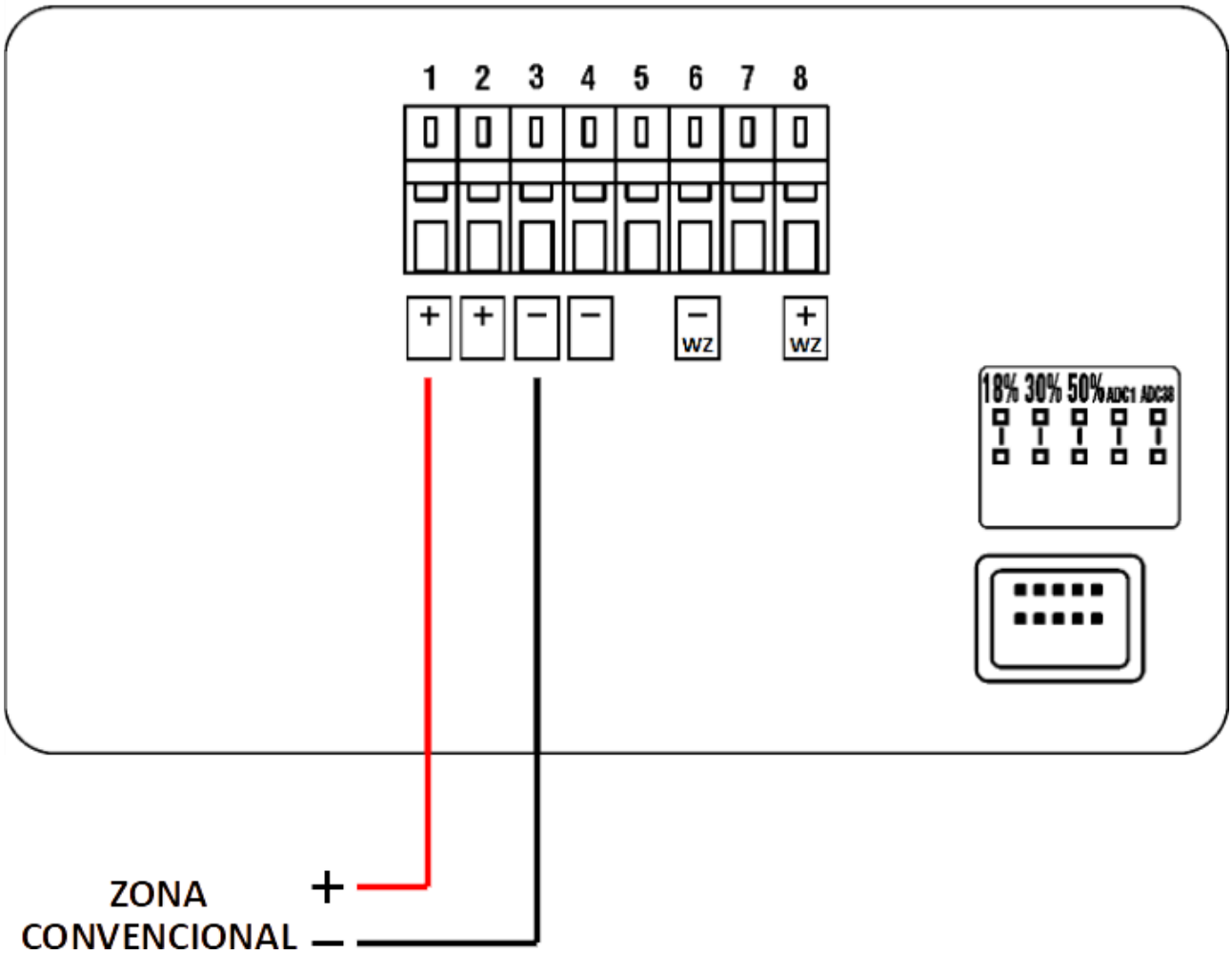

1.3 PUESTA EN MARCHA

Una vez cableada, anclada la barrera y anclado el reflector en el lugar simétricamente opuesto, con la ayuda de una pila de 9V se alinea la barrera, de manera que el láser incida en el centro del reflector. El ajuste del alineado se realiza con los tres tornillos que anclan la barrera con el soporte que va fijado a la pared. **Tras el alineamiento se retira la pila y se repone la tapa con el filtro, para a continuación, una vez correctamente conectado y alimentado el equipo, lanzar el proceso de autoajuste. Este proceso, en un detector F6001RZ conectado a una línea convencional, se lanza pulsando el botón START ubicado en la parte inferior del equipo**. Una vez lanzado, un indicador óptico amarillo o verde empezará a parpadear. Después de unos 40 s, los indicadores se apagarán, indicando el correcto autoajuste del detector.

Durante el proceso de ajuste, el detector se encuentra en estado de fallo. Una vez finalizado el proceso satisfactoriamente, el detector pasa a estado de vigilancia.

Nota: los detectores no deben estar expuestos a la luz solar directa. La alineación del detector con respecto al reflector mediante el láser resulta más fácil bajo luz tenue.

2 DETECTOR F6001RZ CONECTADO A UNA LINEA DIRECCIONABLE DE UN SISTEMA POLON 4000 O POLON 6000

Los detectores lineales de humo F6001RZ están diseñados para funcionar en líneas de detección direccionables de las centrales de alarma contra incendios del sistema POLON 4000 o POLON 6000.

La comunicación entre la central del sistema POLON 4000 o POLON 6000 y los detectores F6001RZ se lleva a cabo a través de una línea de detección direccionable. Mediante un protocolo de comunicación propietario que permite transmitir cualquier tipo de información desde la central al detector y viceversa, por ejemplo: evaluación del estado del ambiente (nivel de concentración del humo, temperatura), tendencia de cambios y valor analógico actual de temperatura y de densidad del humo.

El detector direccionable F6001RZ cuenta con un aislador de cortocircuitos que aísla un posible cortocircuito en una sección adyacente y permite que el detector siga funcionando.

2.1 SELECCIÓN DE SENSIBILIDAD Y DE MODO DE FUNCIONAMIENTO

Tanto la selección de la sensibilidad como la selección de modo en los detectores F6001RZ conectados a líneas direccionables de sistemas POLON 4000 y POLON 6000 **se realiza desde la central, no es necesario colocar ningún puente.**

La sensibilidad debe seleccionarse desde la central en función de la distancia mediante el "Modo de operación":

– distancia de 5 a 20 m, modo de operación 1 (sensibilidad de 18 %);

– distancia de 21 a 50 m, modo de operación 2 (sensibilidad de 30 %);

– distancia de 51 a 100 m, modo de operación 3 (sensibilidad de 50 %);

Es importante que la selección de la sensibilidad en función de la distancia se realice con precisión. No se debe instalar el reflector grande (4XE39-R8) en distancias de 50 metros o inferiores. Tampoco debe instalarse el reflector sencillo (E39-R8) en distancias de 51 metros o superiores

2.2 CONEXIÓN A LINEA DIRECCIONABLE

Entrada entre los terminales 1 y 3 y salida entre 2 y 4 o viceversa, no identifica entrada y salida.

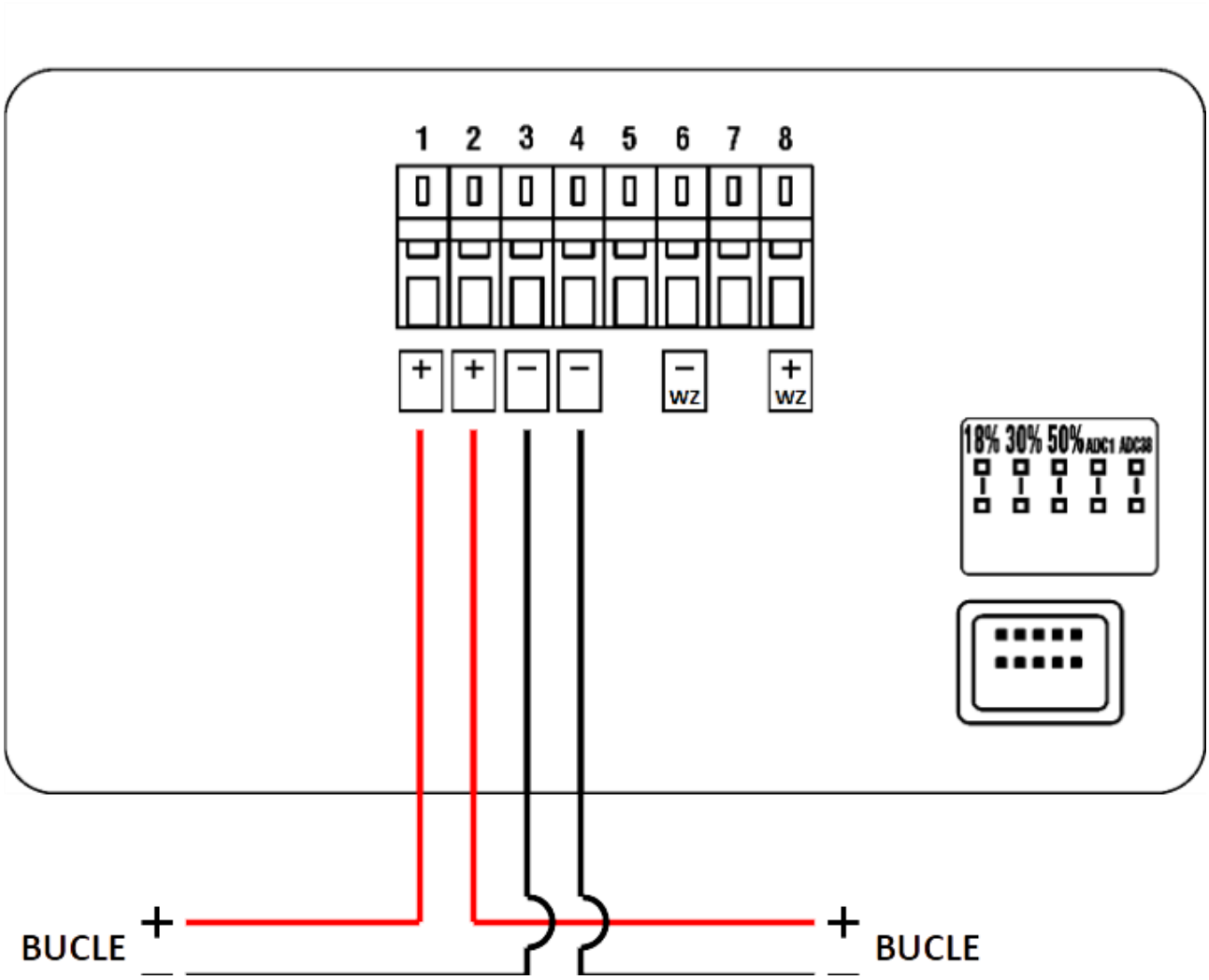

2.3 PUESTA EN MARCHA

Una vez cableada, anclada la barrera y anclado el reflector en el lugar simétricamente opuesto, con la ayuda de una pila de 9V se alinea la barrera, de manera que el láser incida en el centro del reflector. El ajuste del alineado se realiza con los tres tornillos que anclan la barrera con el soporte que va fijado a la pared. **Tras el alineamiento se retira la pila y se repone la tapa con el filtro, para a continuación, una vez correctamente conectado y alimentado el equipo, lanzar el proceso de autoajuste. Este proceso, en un detector F6001RZ conectado a una línea direccionable, se lanza desde la central (menú PRUEBAS Y MANTENIMIENTO→ALINEAMIENTO DE F6001RZ)**. Una vez lanzado, un indicador óptico amarillo o verde empezará a parpadear. Después de unos 40 s, los indicadores se apagarán, indicando el correcto autoajuste del detector.

Durante el proceso de ajuste, el detector se encuentra en estado de fallo. Una vez finalizado el proceso satisfactoriamente, el detector pasa a estado de vigilancia.

Nota: los detectores no deben estar expuestos a la luz solar directa. La alineación del detector con respecto al reflector mediante el láser resulta más fácil bajo luz tenue.