Hoja de Producto

ZITON

PS1252.1

ZP752-2

Módulo de Salida de Dual Supervisada

- **Dos circuitos de sirena supervisados**
- **Respuesta en 3 segundos desde pulsadores**
- **Direccionable - conectado al lazo**
- **Programable para activación de salida continua o intermitente**

El módulo ZP752-2 proporciona dos circuitos de sirena o campana convencionales. Puede ser programado para activarse desde un elemento de entrada, un grupo o zona de elementos, o como salida general de alarma, para ser activado desde cualquier elemento del sistema.

La alimentación de los circuitos de sirena podrá suministrarse desde la central o desde una fuente de alimentación externa a 24 Voltios CC. El módulo ZP752-2 esta equipado con una entrada para la supervisión de fuentes de alimentación externa, quedando supervisada en la central la perdida de la salida de 24 Vcc de la fuente de forma automática.

En caso de activación, ambos circuitos son operados de forma simultánea. Los dos circuitos están enlazados y no pueden activarse de forma individual. El módulo dispone de un indicador tipo LED de color rojo para la confirmación de la activación del mismo.

Podrán conectarse hasta 127 módulos ZP752-2 en cada uno de los lazos. En los sistemas que debán de cumplir con la Norma BS5839 Pt1:1998, en los cuales las sirenas deben de ser activadas 3 segundos después de la recepción de una alarma de pulsadores, podrán conectarse hasta 16 módulos ZP752-2 debiendo de ocupar las primeras 16 direcciones del lazo.

Las sirenas deberán de ser polarizadas, ya que el circuito es supervisado mediante una carga inductiva (resistencia) de final de línea. El modulo esta equipado con un indicador tipo LED de color amarillo para la confirmación de las averías de los circuitos de sirena.

Su diseño permite que la base del módulo sea instalada de forma independiente alojando en su interior todas las conexiones. El módulo enchufable dispone de toda la electrónica así como todos los dispositivos de ajuste, este podrá ser extraído de forma independiente sin necesidad de desconectar cables de conexión.

Instalado como parte de un sistema analógico ZP3, hasta 127 equipos direccionables (sensores, pulsadores o módulos) podrán ser conectados a cada uno de los lazos de la central. Todos los elementos de lazo incorporan un micro interruptor para establecer una dirección única, la cual será interrogada por la central cada dos segundos.

Dimensiones

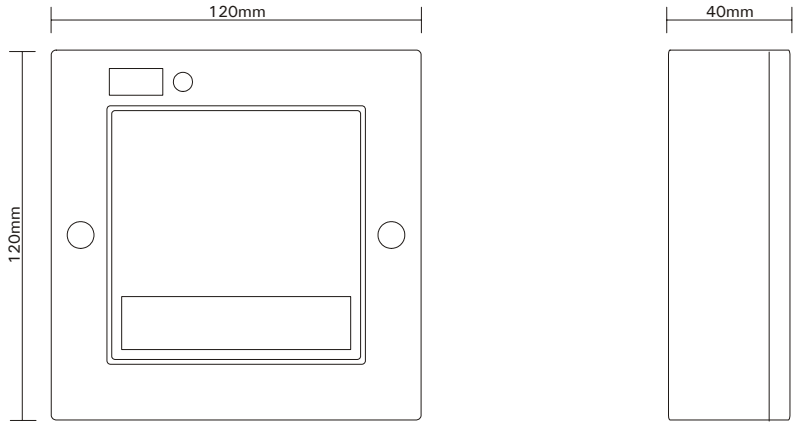

Esquema de Conexiones

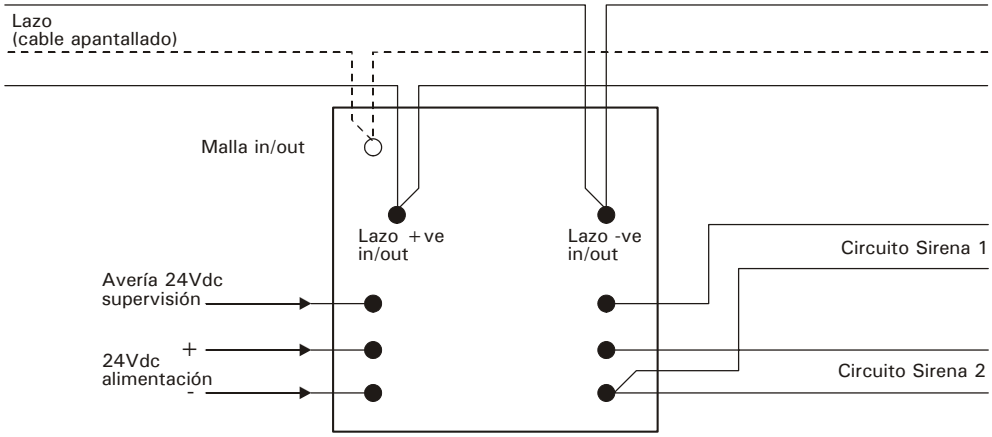

ZP752
Módulo de Salida Dual Supervisada

Especificaciones

Modelo No.	Parte No.	Descripción	Compatibilidad
ZP752-2	13810	Módulo de Salida Dual Supervisada	Todos los sistemas analógicos ZP

Montaje	Superficie
Cableado	Módulo - 2 hilos Sirenas - 2 hilos F.A.E. - 3 hilos, positivo, negativo y control
Supervisión	ZP752 avería de lazo abierto y cortocircuito Sirenas - apertura y cortocircuito vía RFL de 2K2 Ohmios
Tensión de trabajo	16-22 voltios DC
Consumo	700μA
Consumo equipos	Hasta 1Amp (fuente externa)
Indicadores	Alarma - Rojo (LED) Avería - Amarillo (LED)

Ambiente	
Aplicación	Ambientes interiores
Grado protección	IP40
Temp . trabajo	-10°C a +75°C
Rango humedad	20% a 95% RH (sin condensación)
EMC	Marca CE (EEC89/336)
Construcción	
Material	Inyección ABS
Dimensiones	120mm (an) x 120mm (al) x 40mm (fn)
Color	Blanco
Peso	310g

Ziton Ltd
8 Newmarket Court Chippenham Drive Kingston Milton Keynes MK 10 0AQ United Kingdom
Telephone +44 (0) 1908 281981 Fax +44 (0) 1908 282554 email ziton.uk@ziton.com

Ziton (Pty) Ltd
Ziton House 555 Voortrekker Road Maitland 7405 PO Box 4965 Cape Town 8000 South Africa
Telephone +27 (0)21 506 6000 Fax +27 (0)21 506 6100 email ziton.sa@ziton.com

Copyright (c) Ziton Limited
Ziton reserves the right to change specifications without notice in order to improve products or manufacturing methods. Although every effort is made to avoid errors, we reserve the right to correct typographical, photographic, clerical or printing errors.