Hoja de Producto

ZITON

PS1306.3

# ZP755W-R

## Sirena Electrónica Estanca Direccionable

- **Grado de Protección IP65**
- **Salida Acústica de 105 dBA**
- **Función autotest con micrófono integrado**
- **Hasta 85 sirenas conectadas al lazo**

La sirena electrónica direccionable ZP755W, es estanca y de montaje en superficie, diseñada para ser utilizada en los sistemas analógicos ZP3. La sirena ha sido específicamente desarrollada para ser instalada en ambientes exteriores o para aquellas aplicaciones con ambientes húmedos.

Instaladas directamente en el lazo y alimentadas desde el mismo - las sirenas ZP755 posibilitan realizar la instalación de un sistema analógico ZP3 completamente direccionable mediante un único cable de dos hilos.

El diseño acústico de alta eficacia, junto con el bajo consumo del elemento piezoeléctrico con nivel acústico de 105 dBA, posibilitan la conexión de hasta 100 sensores y 85 sirenas en un lazo con una longitud de un kilómetro y sección de 1,5mm2. Equipada con un potenciómetro de ajuste de volumen, que permite reducir la salida acústica hasta un 75% del nivel cuando se requiera.

La gama de sirenas ZP755 esta equipada con una función de autotest única - activada de forma automática durante el la rutina de prueba de sirenas. Un micrófono de ambiente integrado en el circuito de las sirenas medirá el nivel sonoro, informando de forma inmediata a la central al producirse una reducción del nivel acústico.

En aquellos sistemas en los que las longitudes de lazo o el consumo requerido sean excesivos, las sirenas ZP755 podrán ser alimentadas desde fuentes de alimentación auxiliares. Todas las sirenas ZP755 incorporan un micro interruptor para la asignación de una dirección única, la cual será interrogada por la central cada 2 segundos.

Dispone de tono continuo, intermitente y salida bitonal, pudiendo seleccionarse cualquiera de ellos para proporcionar diferentes fases de avisos de alerta y evacuación. Todos los tipos de sonido cumplen con las frecuencias recomendadas en la Norma BS5839 Parte 1:1988.

Construida en plástico ABS de color rojo, la sirena esta concebida para instalaciones exteriores y dispone de un grado de protección IP65.

# Dimensiones

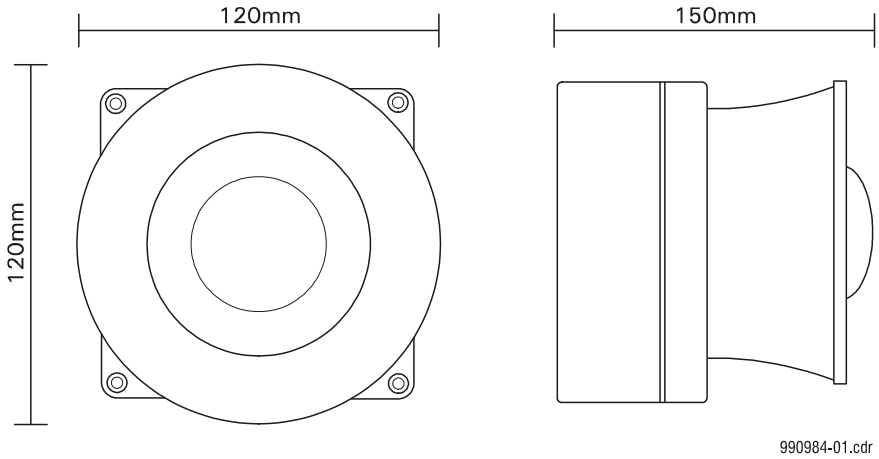


# Esquema de Conexionado

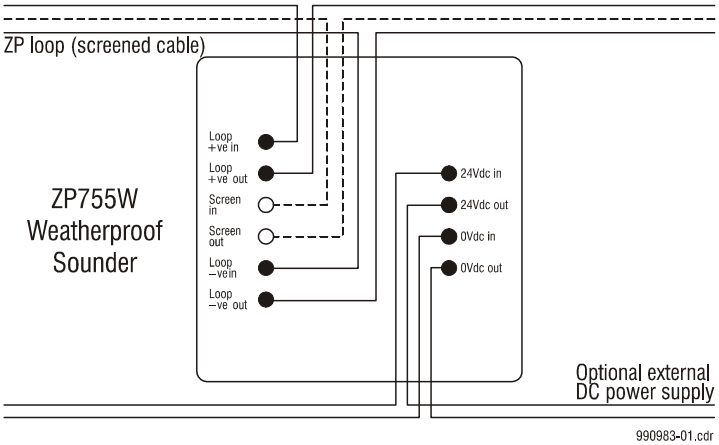


# Especificaciones

| | |
|---|---|
| Modelo No. | ZP755W-R |
| Especificaciones | EN54 Part 3 |
| Descripción | Sirena Electrónica estanca Direccionable |
| Compatibilidad | Todos los sistemas analógicos ZP nota: las opciones de sirena varían entre sistemas ZP3 y ZP5 ( Versión Software) |
| Método Direcc. | Micro interruptor de 7 segmentos |
| Montaje | Superficie |
| Cableado | Dos hilos en lazo o estrella |
| Supervisión: | |
| | Lazo- avería circuito abierto o corto<br>Nivel salida acústica - autotest |
| Salida Acústica | Tono 1- continuo 980Hz |
| | Tono 2 - intermitente 980Hz (0-5secs on/off) |
| | Tono 3 - Bitonal 980Hz/670Hz |

| | |
|---|---|
| NIvel de Sonido (a 1m) | 105 dBA |
| Tensión de trabajo | 16 – 24 volts DC |
| Consumo (reposo) | 600 uA |
| Consumo (alarma) | 5.0 mA |
| Número Max. | 85 por 1km lazo (sujeto a la sección del cable y espacio entre sirenas) |
| Aplicación | Interior |
| Grado Protección | IP65 |
| Temp. Trabajo | -10°C to +70°C |
| Rango humedad | 10% to 95% RH (sin condensacion) |
| EMC | CE marked (EEC89/336) |
| Material | Inyección termoplástica |
| Dimensiones | 120 mm (an) x 120 mm (al) x 150 mm (fn) |
| Color | Rojo |
| Peso | 300g |

Ziton
8 Newmarket Court Chippenham Drive Kingston Milton Keynes MK 10 0AQ United Kingdom
Telephone +44 (0) 1908 281981 Fax +44 (0) 1908 282554

Ziton
Ziton House 555 Voortrekker Road Maitland 7405 PO Box 181 Maitland 7404 South Africa
Telephone +27 (0)21 506 6000 Fax +27 (0)21 506 6100

Copyright © Ziton
Ziton reserves the right to change specifications without notice in order to improve products or manufacturing methods. Although every effort is made to avoid errors, we reserve the right to correct typographical, photographic, clerical or printing errors.



PS1306, issue 03, Published March 2006