Product data sheet

United Technologies
Climate | Controls | Security

DC115

Contacto magnético para puertas y suelo. Apertura operativa máx. 75mm. 2m de cable blindado.

Caracteristicas

Contacto magnético diseñado para instalaciones comerciales e industriales, en las que son necesarios equipos robustos. Idóneo para puertas metálicas, vallas, portones, etc. Construido con una carcasa de aluminio extruido y completamente encapsulado con componentes de poliuretano.

Alta seguridad

Contacto magnetico balanceado para instalaciones que requieran de seguridad adicional. Los contactos reed internos y el iman deben ser instalados en una posicion especifica para evitar cualquier tipo de sabotaje.

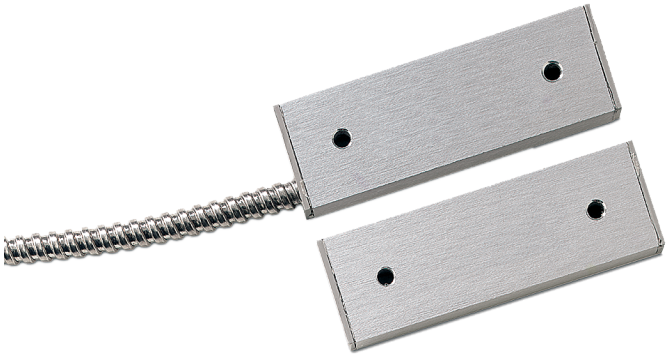

Details

- Montaje adecuado para cualquier tipo de puerta metalica
- Fabricacion robusta
- Contacto balanceado para instalaciones de alta seguridad
- Longitud estándar del cable de 2 m
- Bucle de tamper incluido
- Certificación EN50131-2-6 Grado-2

DC115

Contacto magnético para puertas y suelo. Apertura operativa máx. 75mm. 2m de cable blindado.

Technical specifications

General

Tipo de Aplicación	Montaje en Superficie
Tipo de contacto	CO
Conectividad	5 wires, 2 m

Wired/wireless

Cableado - Inalámbrico	Cableado

Físico

Color	Plata
Material	Acabado en aluminio anodizado
Dimensiones del imán	76 x 12 x 25 mm
Dimensiones del contacto / sensor	76 x 12 x 25 mm
Brecha de funcionamiento	9-62 mm

Estándares y regulaciones

Grado EN50131	Grado 2

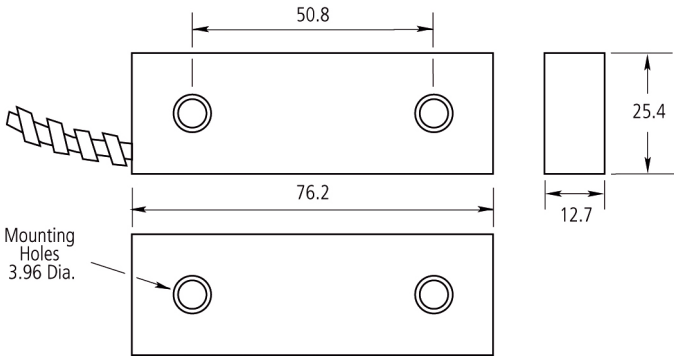

As a company of innovation, UTC Fire & Security reserves the right to change product specifications without notice. For the latest product specifications, visit UTC Fire & Security online or contact your sales representative.

Last updated on 8 May 2020 - 16:31

United Technologies
Climate | Controls | Security